

Ассортимент фасадных решений ALUTECH

Содержание

Ассортимент фасадных решений ALUTECH

- Область применения
- Стоечно-ригельный фасад F50 и модификации
- Стоечно-ригельный фасад F60 и модификации
- Интегрированные фасадные окна F50FW
- Крышные фасадные окна ALT F50RW
- Крышные купола SKL50
- Солнцезащитные ламели SP50
- Элементный фасад EF65/EF100
- Элементные купола и параметрические фасады USKL60
- Навесные вентилируемые фасады ALT150
- Преимущества



Ассортимент фасадных решений **ALUTECH**

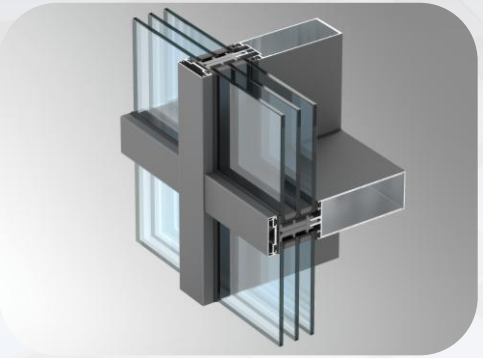

Стоечно-ригельный фасад
ALT F50 и модификации

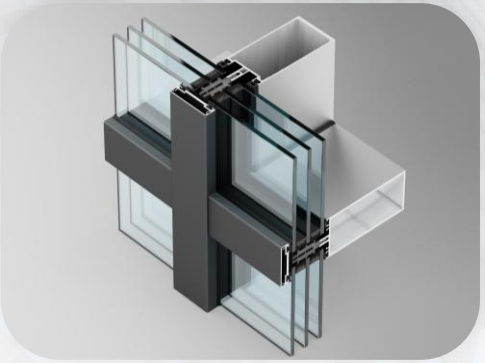

Стоечно-ригельный фасад
ALT F60 и модификации



Интегрированные фасадные окна и крышные окна
ALT F50 FW/F50 RW

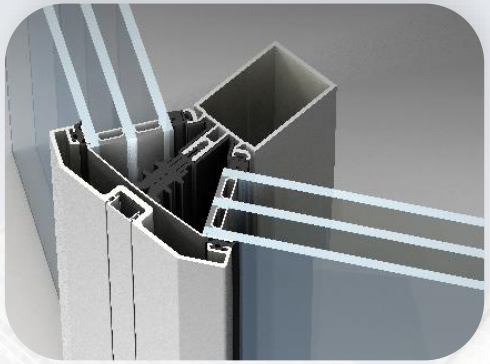

Крышные купола
ALT SKL50

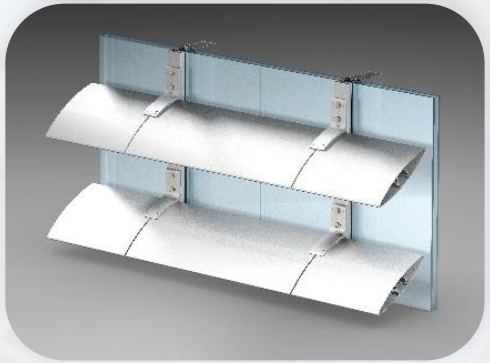

Солнцезащитные ламели **ALT SP50**

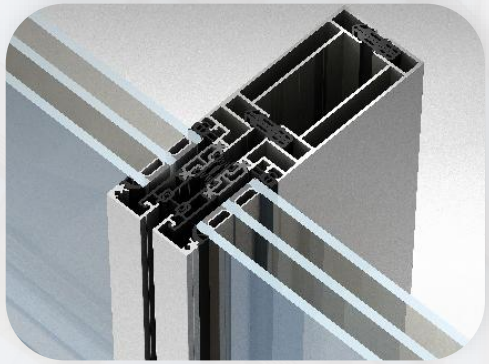

Элементные фасады
ALT EF65/EF100

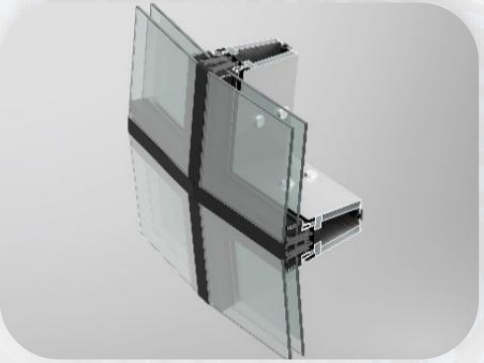

Элементные купола и параметрические фасады
ALT USKL60



Навесные вентилируемые фасады **ALT 150**

Области применения фасадных конструкций

Алюминиевые фасадные конструкции являются современными и технологичными решениями для остекления фасадов в большинстве зданий и сооружений различного назначения

малоэтажное частное строительство



административные здания



современные жилые комплексы



Стоечно-ригельные фасады **ALUTECH серии F50**

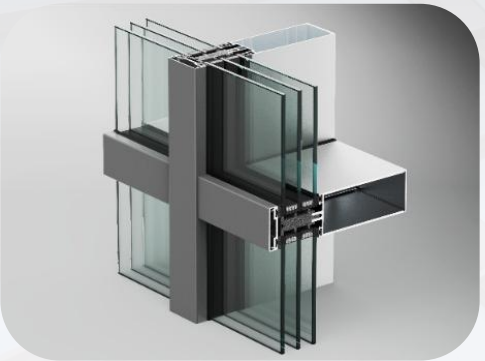

Классическое остекление **ALT F50**

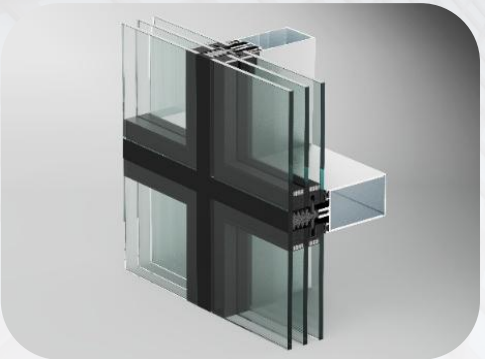

Структурное остекление **ALT F50 SG/50 SA/60 SA**

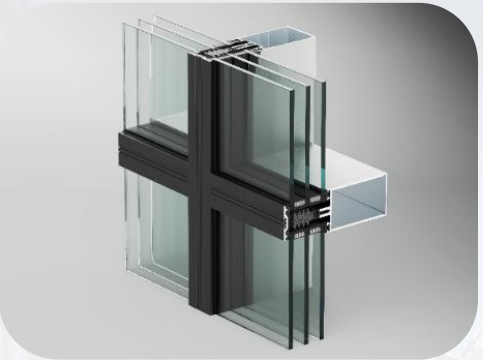

Имитация структурного остекления **ALT F50 SSG**

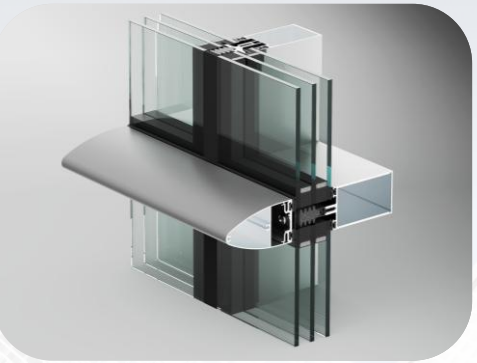

Остекление горизонтальная / вертикальная линия **ALT F50 HL/VL**

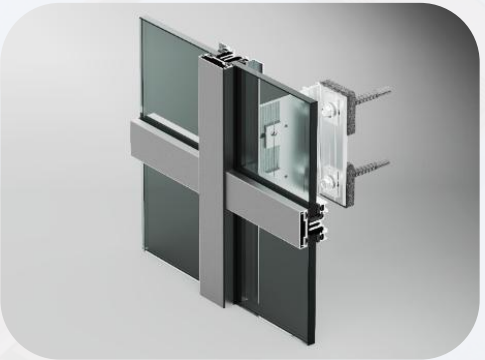

Фасад тепло - холод **ALT F50 HC**

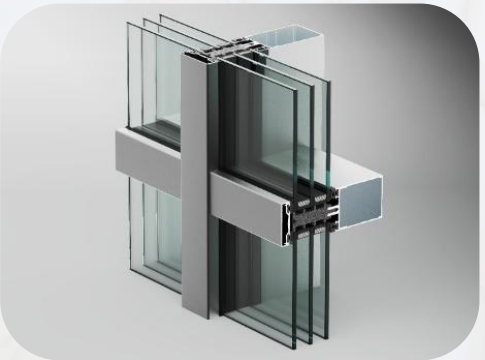

Фасадное остекление **ALT F50 TT**

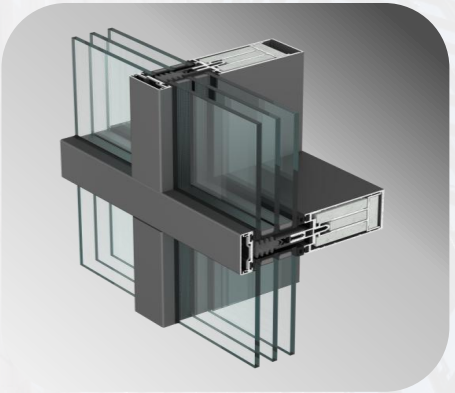

Противопожарные фасады **ALT F50 FR**



Взломостойкие фасады **ALT F50 RC/F60 RC**

Классическое остекление ALT F50

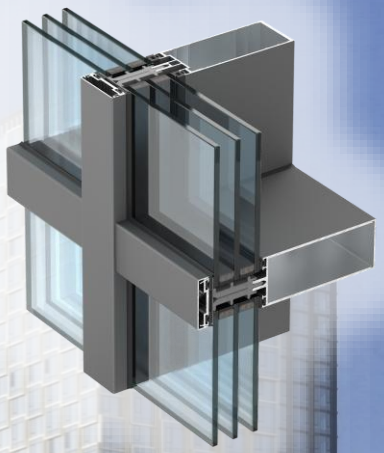

Классический фасад **ALT F50** предназначен для создания светопрозрачных конструкции любой этажности и степени сложности, и является оптимальным выбором для:

- регионов с умеренным или суровым климатом (*теплотехника*)
- придания фасаду индивидуальности за счет применения декоративных пилонов (*дизайн*)
- установки больших и особо больших заполнений толщиной **до 74 мм (80 мм)** (*инерционные характеристики профилей*)
- установки тяжелых или особо тяжелых заполнений массой **до 800 кг (1 150 кг)** (*инерционные характеристики профилей*)
- использования как в приморских зонах, так и в других регионах с повышенной ветровой нагрузкой (*герметичность*)
- использования на объектах с повышенными требованиями к химическому воздействию на конструкции (*коррозионная стойкость*)

Классическое остекление ALT F50

Установка заполнений

УСТАНОВКА ЗАПОЛНЕНИЙ

до **180** кг	до **430** кг	до **700/800** кг	до **1150** кг
Стандартная опорная подкладка	**Усиленная** опорная подкладка	**Крестовые** опорные подкладки	**Индивидуальное** решение

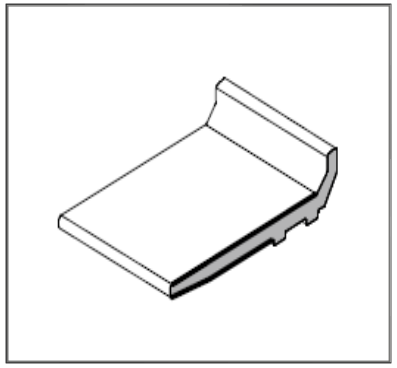

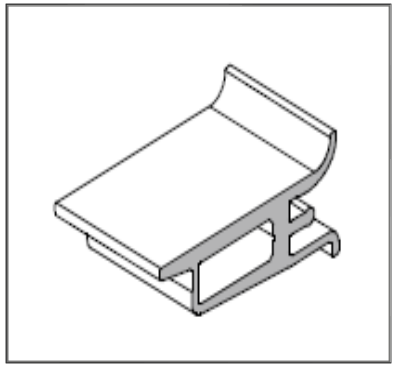

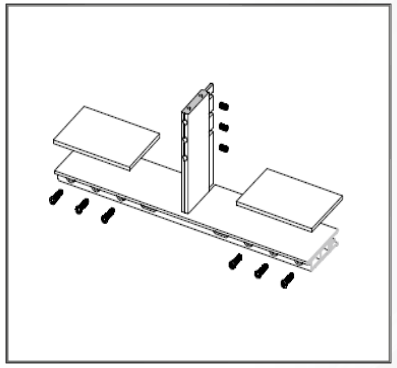

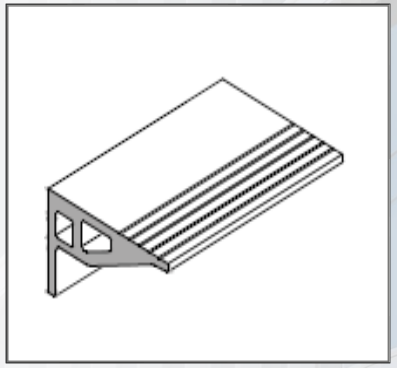

Классическое остекление ALT F50

Декоративные крышки

- ✓ многообразие вариантов исполнения декоративного оформления фасада
- ✓ производство декоративных профилей индивидуального дизайна под проект
- ✓ системное решение по навесным элементам (наружное и внутреннее оформление фасада)

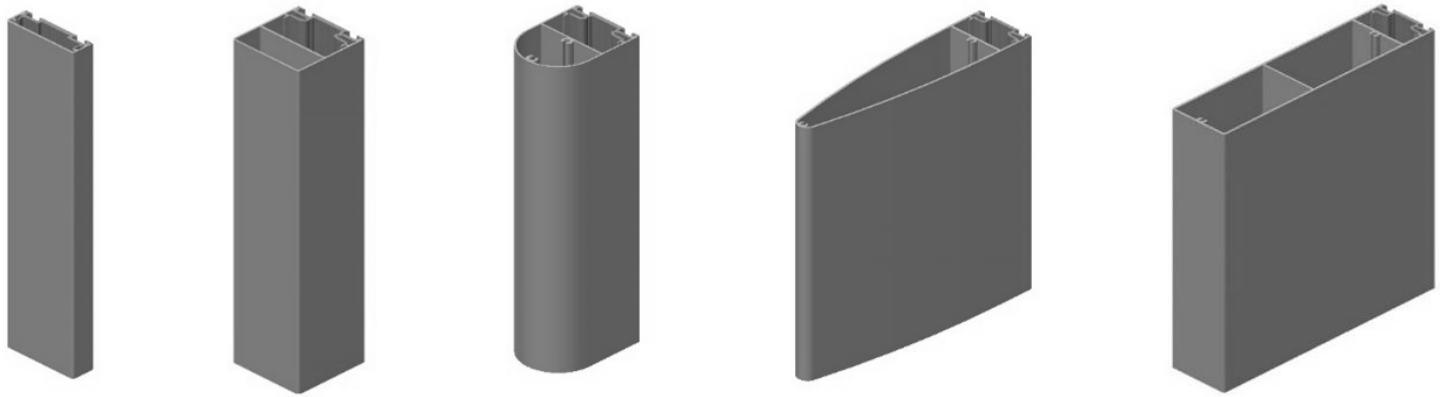



Классическое остекление ALT F50

Декоративные крышки

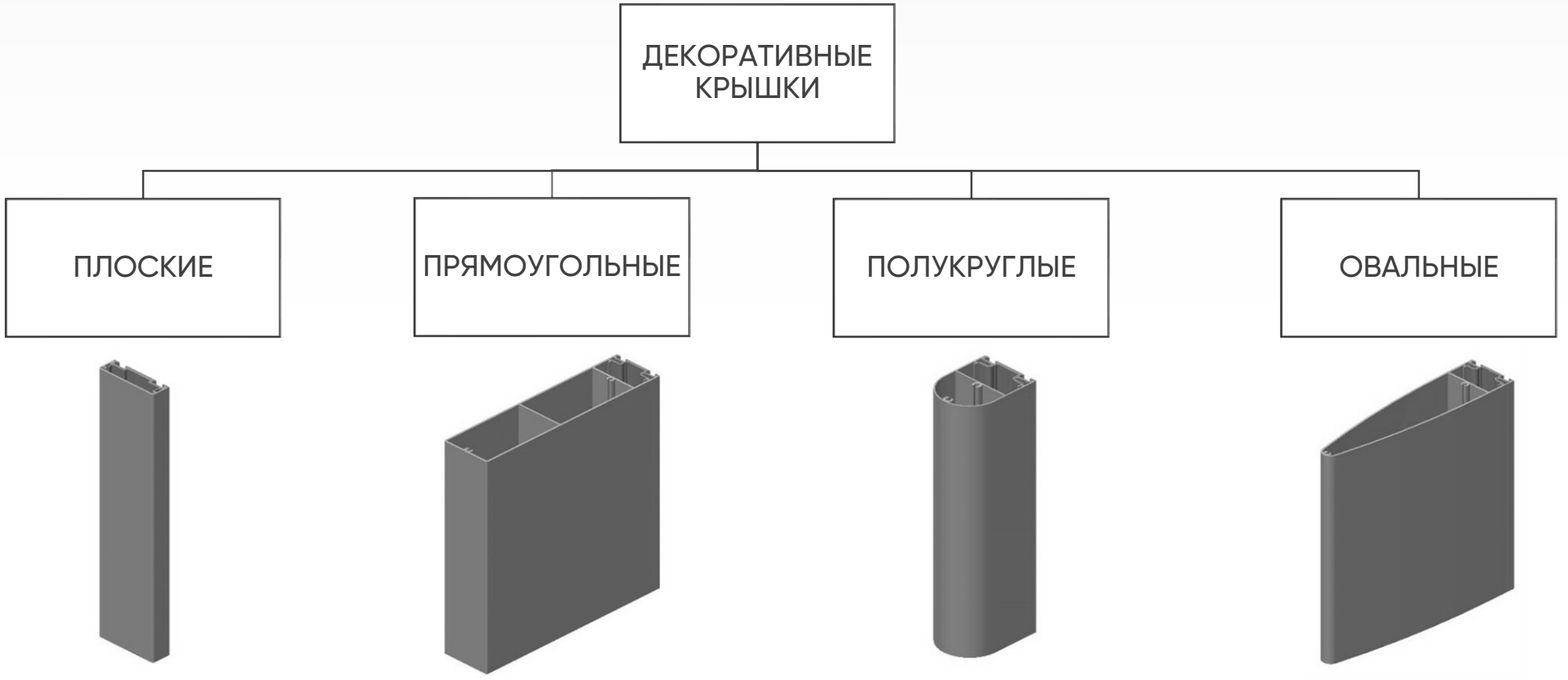

* ВОЗМОЖНОСТЬ ИЗГОТОВЛЕНИЯ ПИЛОНОВ ИНДИВИДУАЛЬНОГО ДИЗАЙНА ПОД ПРОЕКТ

Классическое остекление ALT F50
Составные пилоны

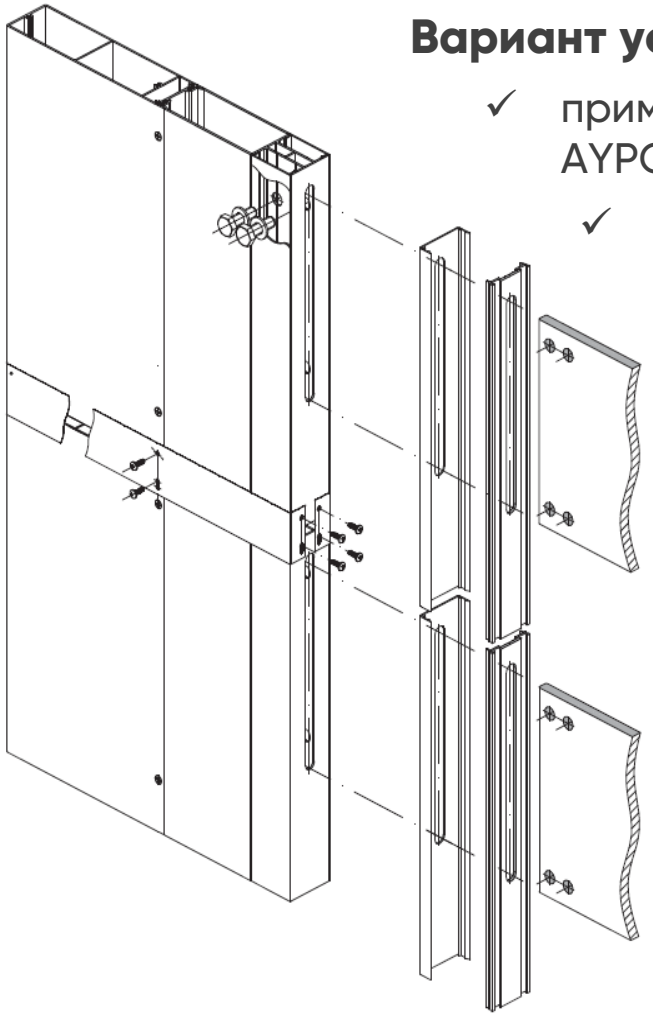

Вариант установки составных пилонов:

- ✓ применение системного кронштейна «ножа» AYPC.F50.2921/-01
- ✓ установка и фиксация профиля AYPC.F50.0524 для составного пилона

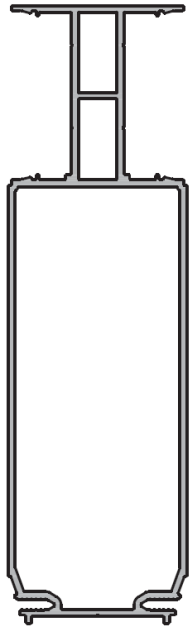



Классическое остекление ALT F50

Навесные конструкции (фасад)

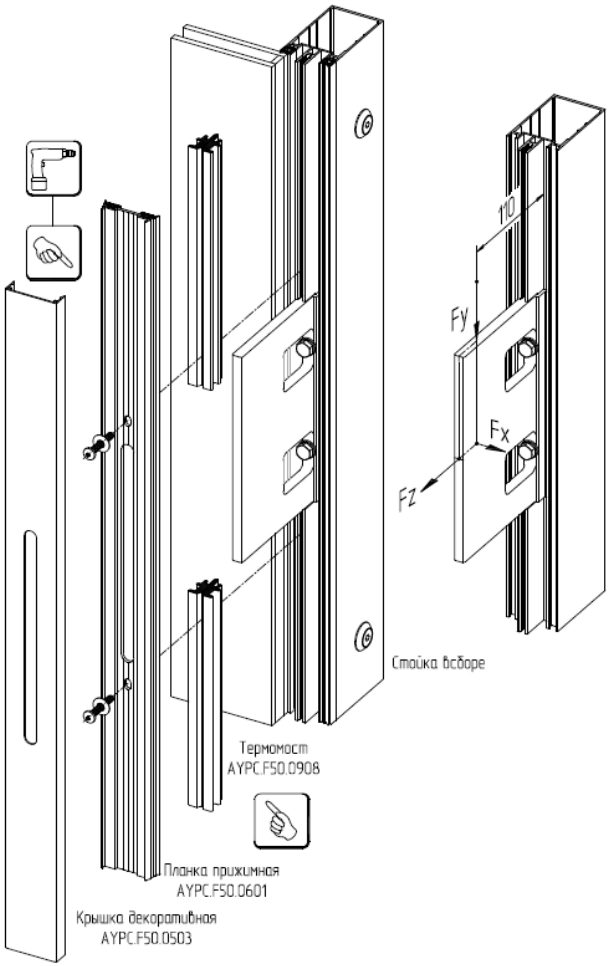

Вариант установки составных пилонов:

- ✓ применение системного кронштейна «ножа» AYPC.F50.2921/-01
- ✓ установка и фиксация навесных конструкций индивидуального дизайна

Классическое остекление ALT F50

Навесные конструкции (помещение)

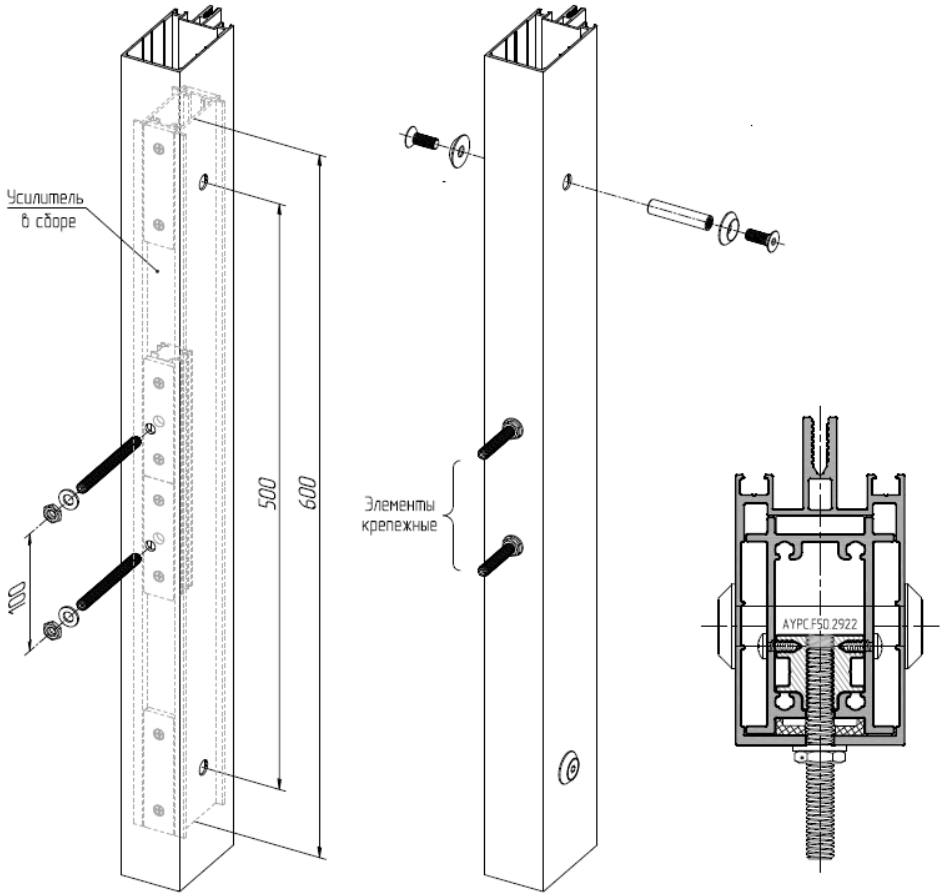

Вариант установки внутренних конструкций:

- ✓ разметка и сверловка отверстий
- ✓ установка и фиксация сухарного элемента AYPC.F50.2922/-01
- ✓ установка крепежных элементов

Классическое остекление ALT F50

Заглушки ригеля

Применение торцевых заглушек позволяет:

- ✓ скрыть возможные дефекты обработки ригеля на производстве
- ✓ придать соединению ригеля со стойкой эстетический внешний вид

Для всех модификаций!

Торцевая заглушка HDPE
AYPC.F50.0921/0921-01/-02-06.
Черный и белый цвета

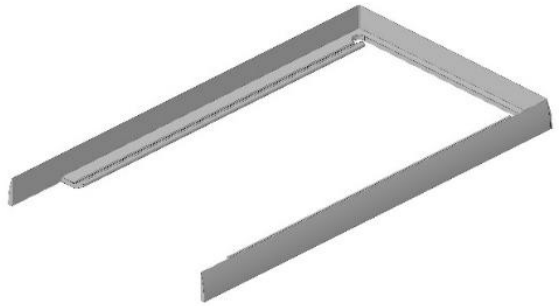

Торцевая заглушка ABS
AYPC.F50.9922-01/-05.
Черный и белый цвета
***для кнопочной закладной!!!**

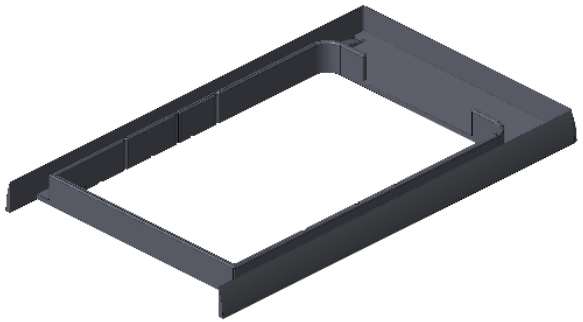

Торцевая EPDM заглушка
AYPC.F50.9921-01/-09.
Черный цвет



Структурное остекление ALT F50 SG

Структурный фасад **ALT F50 SG**, полностью стеклянный фасад без видимых алюминиевых профилей снаружи, является оптимальным выбором для:

- регионов с умеренным или суровым климатом (*теплотехника*)
- остекление объектов любой этажности и сложности (*дизайн*)
- установки больших заполнений толщиной **до 62 мм** (*инерционные характеристики профилей*)
- установки тяжелых заполнений массой **до 650 кг** (*инерционные характеристики профилей*)
- использования как в приморских зонах, так и в других регионах с повышенной ветровой нагрузкой (*герметичность*)
- использования на объектах с повышенными требованиями к химическому воздействию на конструкции (*коррозионная стойкость*)

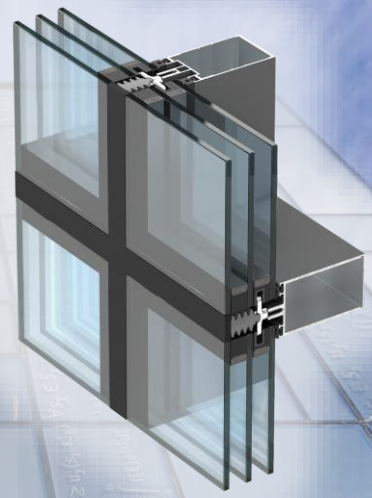

Структурное остекление ALT F50 SG
Типы исполнения

- СТРУКТУРНЫЙ ГЕРМЕТИК
  - 20 мм
  - 20–24 мм*

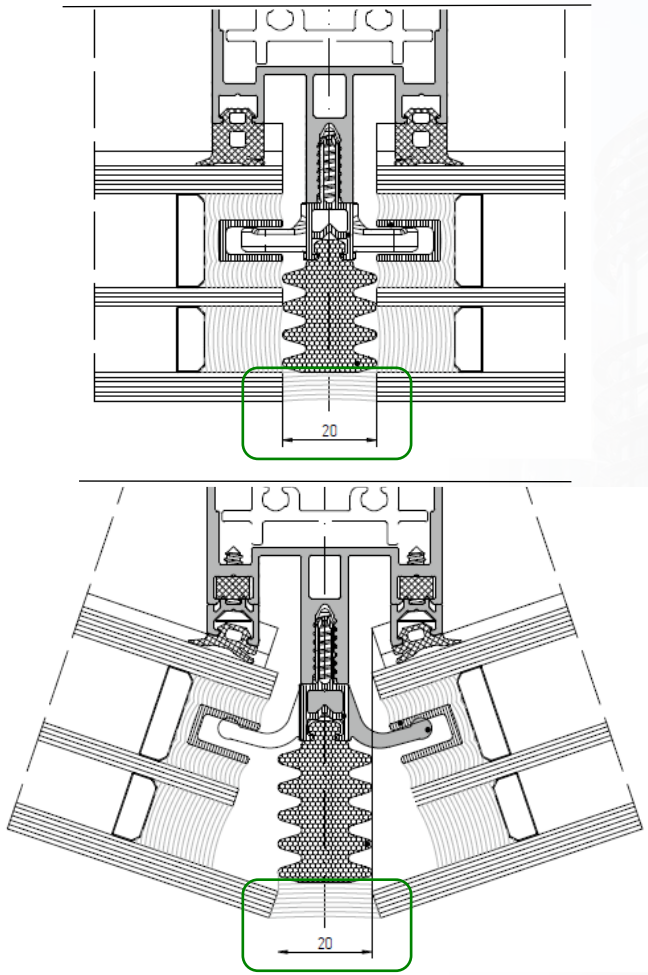



* ПРИ РЕАЛИЗАЦИИ РАЗВОРОТНЫХ ФАСАДОВ

Структурное остекление ALT F50 SG

Отличия

Оформление фасада

- Структурный шов 20 мм, скрытый прижим

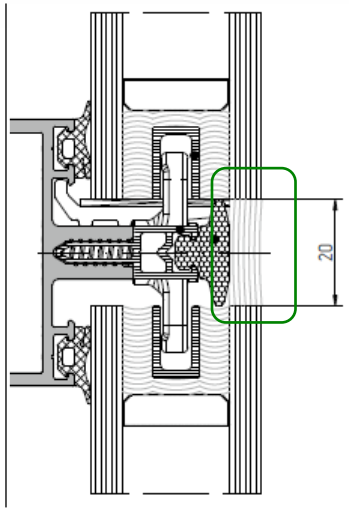

- Структурный шов находится в плоскости фасада и визуально фасад выглядит цельностеклянным, без видимых внешних алюминиевых профилей.

- Профиль крышки декоративной 50 мм, видимый прижимной профиль

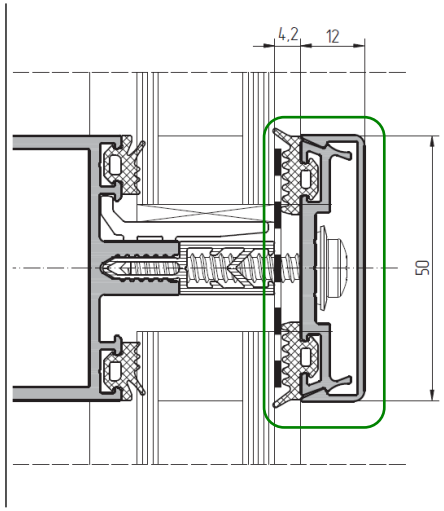

- Профиль прижимной планки, уплотнитель, профиль декоративной крышки видимой шириной 50 мм и глубиной 16 мм для ригеля и 19 мм для стойки.

Структурное остекление ALT F50 SG
Дизайн

Полностью стеклянный фасад реализован за счет применения следующих решений:

- ✓ отсутствие алюминиевого прижимного профиля и алюминиевой декоративной крышки
- ✓ структурный прижим, фиксирующий стеклопакет, устанавливается в фальц стеклопакета и не виден после установки вспененного термомоста и структурного герметика
- ✓ установленная малозаметная заглушка декорации капельника водоотвода не заметна на фасаде

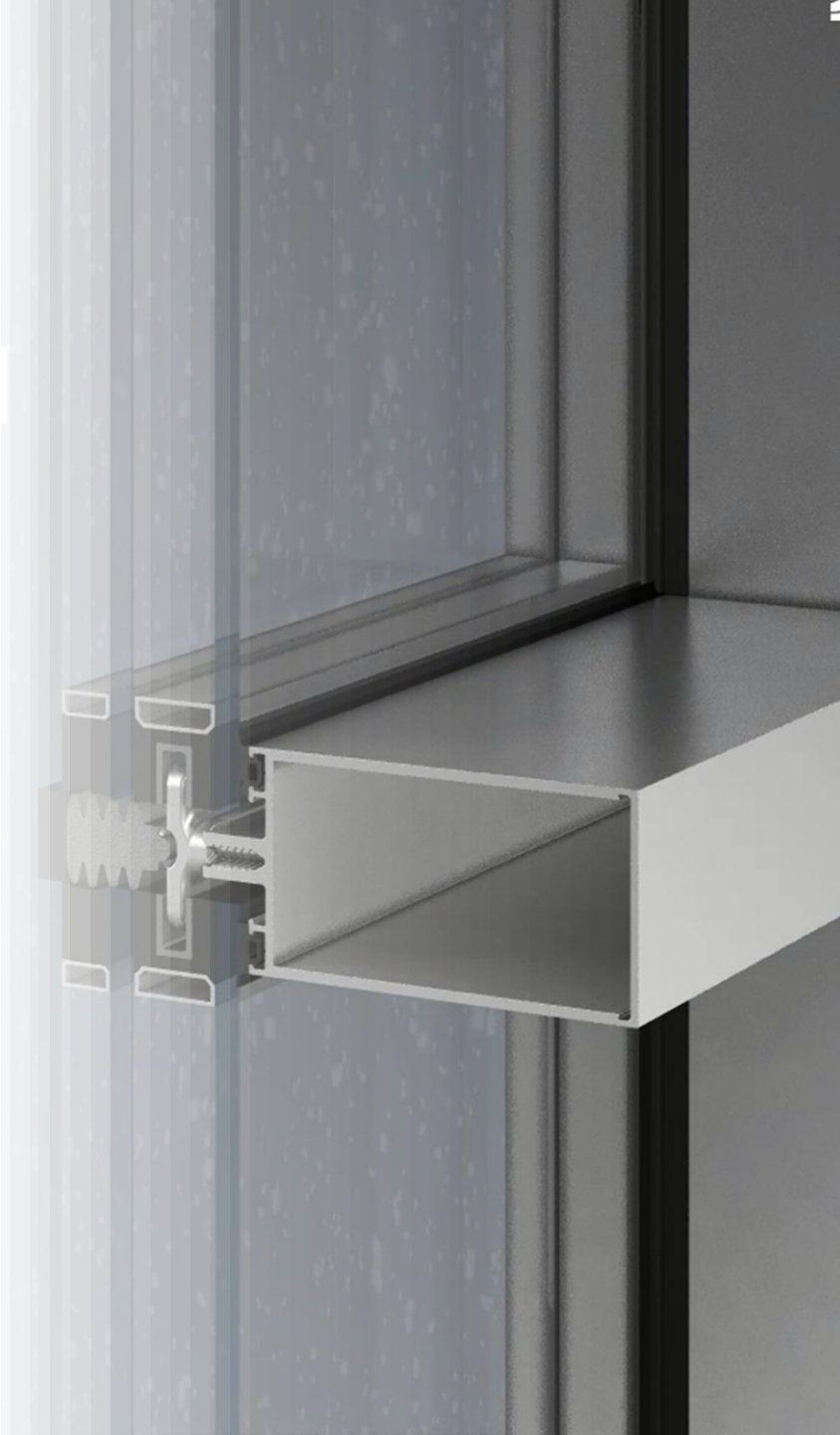

Структурное остекление ALT F50 SG
Дизайн

Было

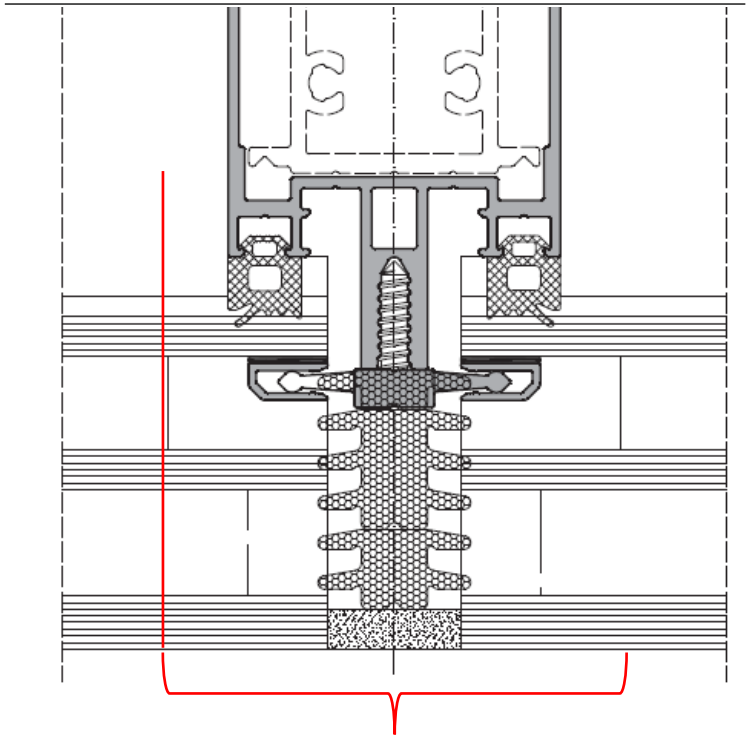

Стало

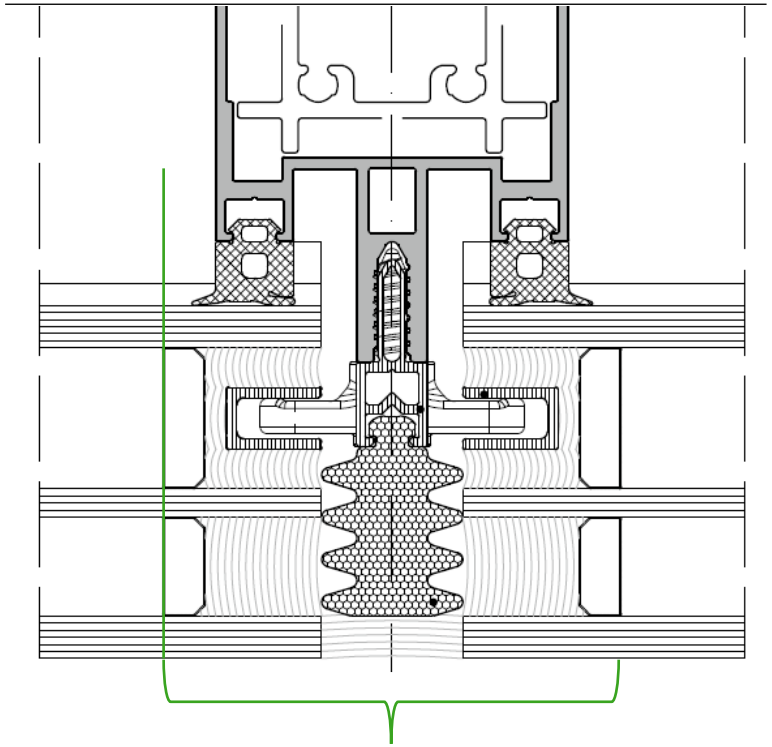

- ✓ **увеличенная** светопрозрачность конструкции **на 9%**
- ✓ более **эстетичный** внешний вид

Имитация структурного остекление ALT F50 SSG

Имитация структурного фасада **ALT F50 SSG** представляет собой малозаметные прижимные профили на фасаде здания, создающие иллюзию структурного остекления и является оптимальным выбором для:

- регионов с умеренным или суровым климатом (*теплотехника*)
- остекление объектов любой этажности и сложности (*дизайн*)
- установки больших заполнений толщиной **до 62 мм** (*инерционные характеристики профилей*)
- установки тяжелых заполнений массой **до 650 кг** (*инерционные характеристики профилей*)
- использования как в приморских зонах, так и в других регионах с повышенной ветровой нагрузкой (*герметичность*)
- использования на объектах с повышенными требованиями к химическому воздействию на конструкции (*коррозионная стойкость*)



Остекление ALT F50 SSG
Типы исполнения

Малозаметный прижимной профиль

- 40 мм
- 50 мм

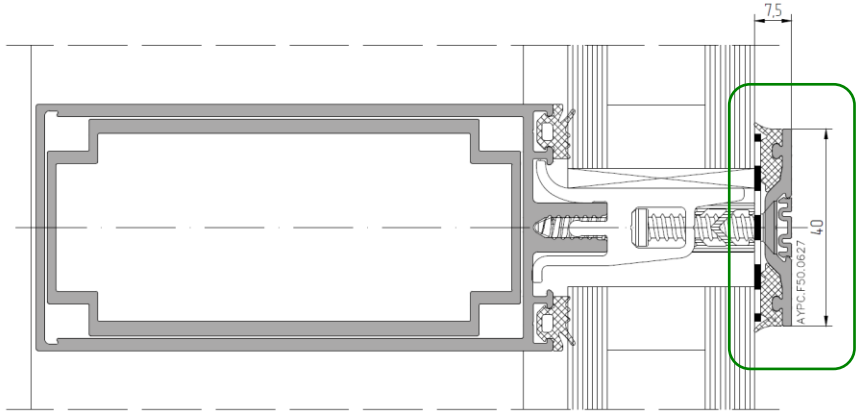

- Видимая ширина профиля 40 мм*

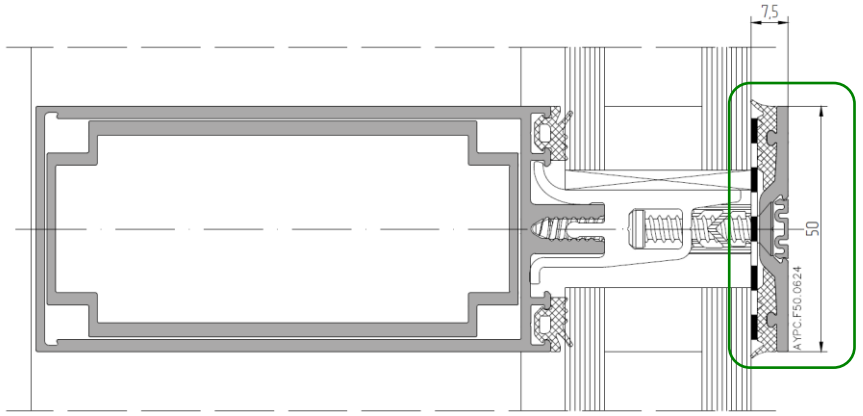

- Видимая ширина профиля 50 мм

Остекление ALT F50 SSG
Дизайн

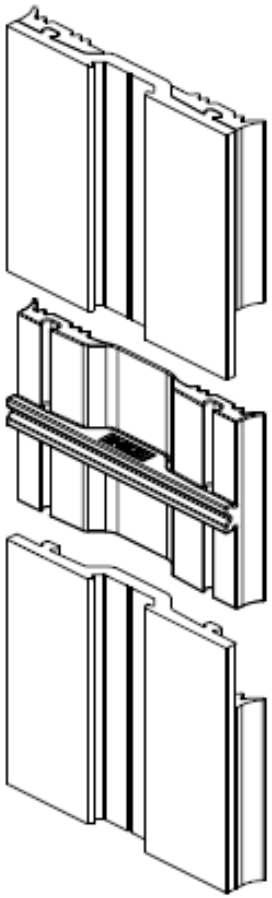

AYPC.F50.0624F

- ✓ видимая ширина **50 мм**
- ✓ отступ от плоскости фасада всего 8 мм
- ✓ паз закрывается декоративным профилем AYPC.F50.1521-01 или EPDM уплотнителем FRK138
- ✓ для стыка используется специализированная заглушка FRK189-35
- ✓ прижимной профиль используется с уплотнителем FRK189

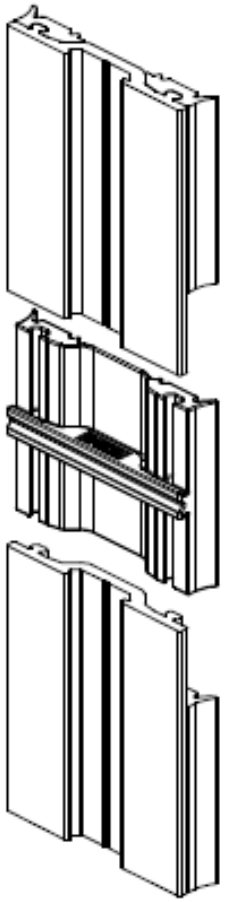

AYPC.F50.0627F*

- ✓ видимая ширина **40 мм**
- ✓ отступ от плоскости фасада всего 8 мм
- ✓ паз закрывается декоративным профилем AYPC.F50.1521-01 или EPDM уплотнителем FRK138
- ✓ для стыка используется специализированная заглушка FRK202-35
- ✓ прижимной профиль используется с уплотнителем FRK202

**объектное решение*

Остекление ALT F50 SSG
Дизайн

Фасад, имитирующий структурное остекление, реализован за счет применения следующих решений:

- ✓ малозаметный прижимной профиль видимой шириной 40 мм и 50 мм визуально не отличим на поверхности фасада
- ✓ с расстояния от 4 метров создается иллюзия структурного стеклопакета
- ✓ применение данного решения не требует установки специализированных заполнений для структурного остекления

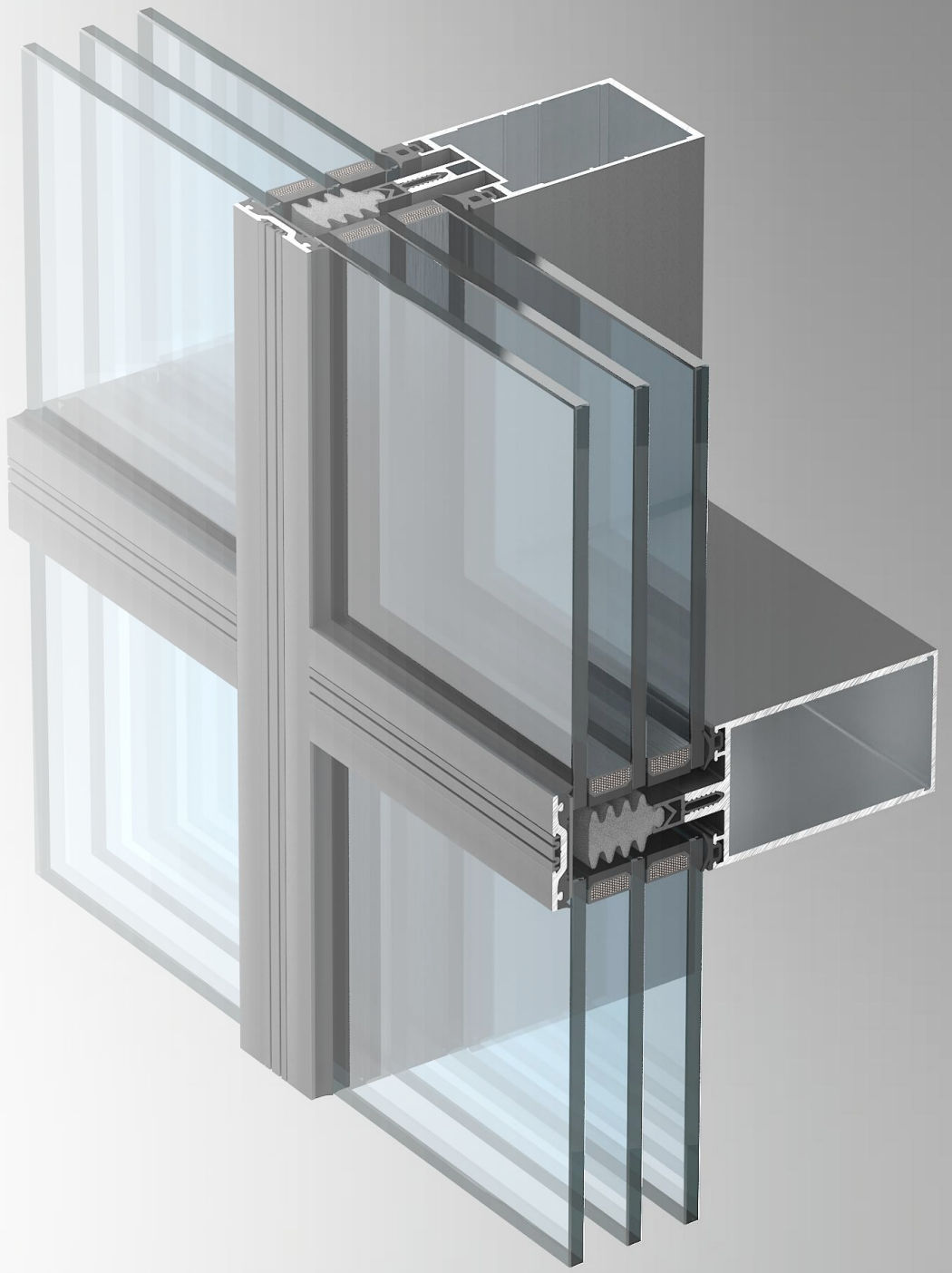

Остекление горизонтальная/вертикальная линия ALT F50 HL/VL

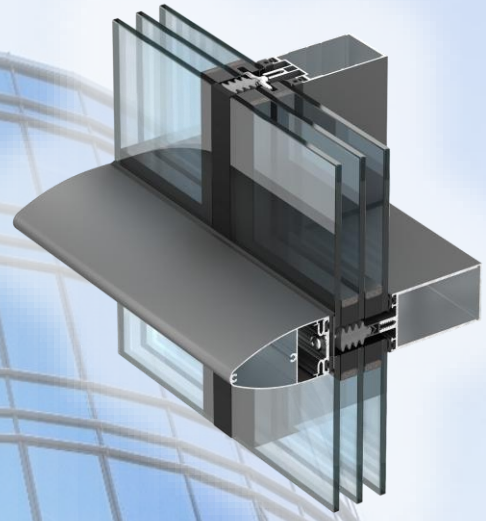

Остекление горизонтальная/вертикальная линия **ALT F50 HL/VL**, представляет собой комбинацию классического и структурного остекления и является оптимальным выбором для:

- регионов с умеренным или суровым климатом (*теплотехника*)
- установки больших заполнений толщиной **до 62 мм** (*инерционные характеристики профилей*)
- использования как в приморских зонах, так и в других регионах с повышенной ветровой нагрузкой (*герметичность*)
- остекление объектов любой этажности и сложности (*дизайн*)
- установки тяжелых заполнений массой **до 650 кг** (*инерционные характеристики профилей*)
- использования на объектах с повышенными требованиями к химическому воздействию на конструкции (*коррозионная стойкость*)

Остекление ALT F50 HL/VL

Типы исполнения

- Комбинация вариантов исполнения
  - Декоративные крышки
  - Структурный герметик
  - Малозаметный прижимной профиль

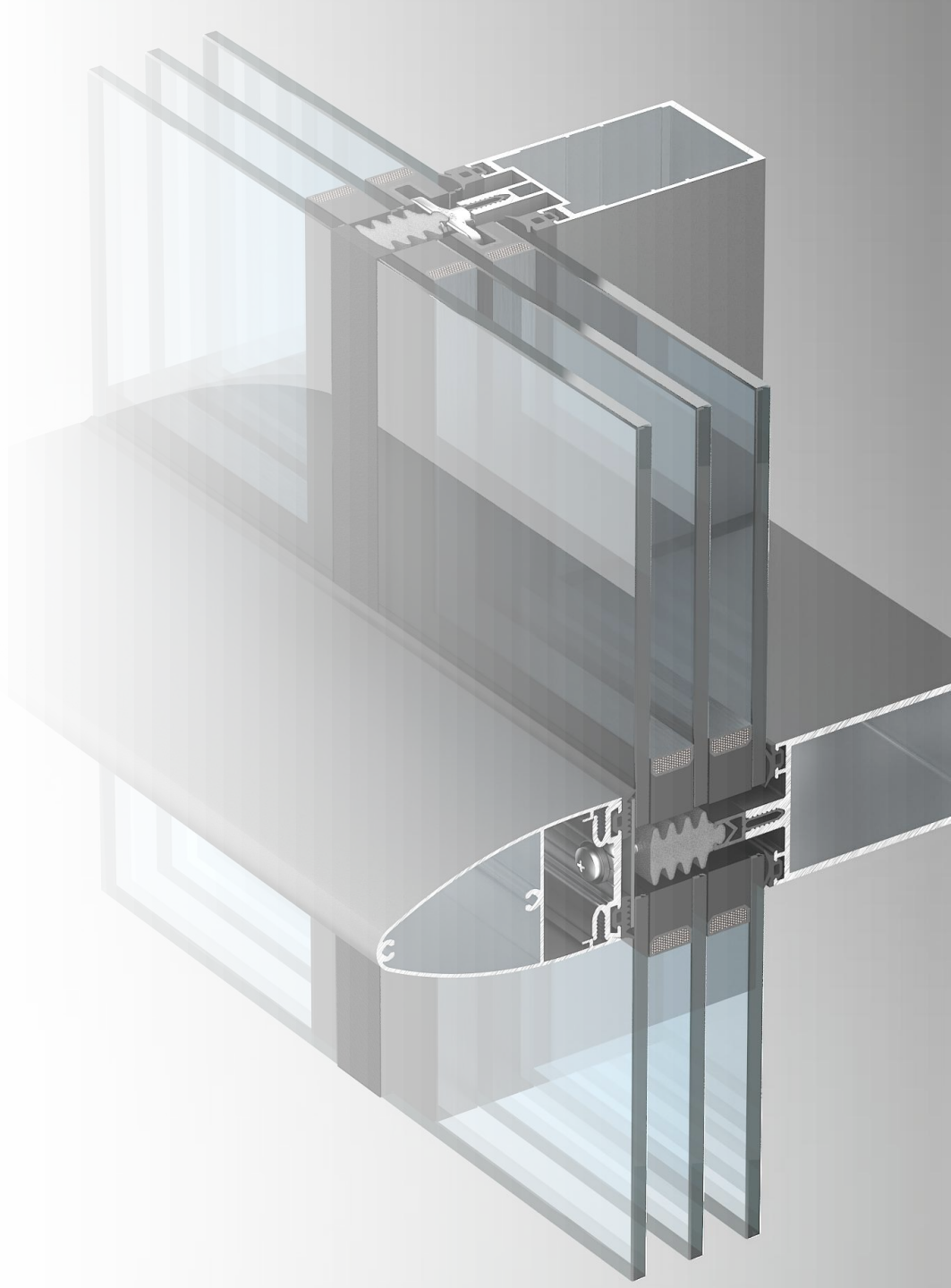

Остекление ALT F50 HL/VL
Дизайн

Фасадное остекление горизонтальная/ вертикальная линия предоставляет возможность выделить на здании горизонтальную или вертикальную линии, что придает зданию визуальную объёмность и индивидуальность.

Это своеобразный «гибрид» фасадных решений:

- ✓ сочетание малозаметного прижимного профиля видимой шириной 40 или 50 мм с декоративными пилонами или структурным швом
- ✓ сочетание декоративных пилонов со структурным швом



Остекление тепло-холод ALT F50 HC

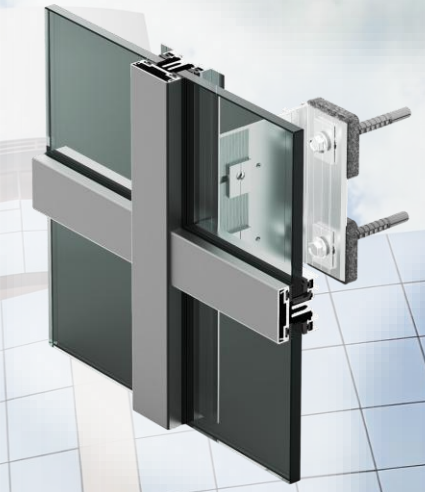

Остекление тепло-холод **ALT F50 HC** предназначено для остекления зданий с большим количеством глухих участков, при реконструкция старых фасадов и остеклении новых зданий (простенки ~ от 50% общей площади фасада) и является оптимальным выбором для:

- установки заполнений толщиной **до 50 мм** (*инерционные характеристики профилей*)
- использования как в приморских зонах, так и в других регионах с повышенной ветровой нагрузкой (*герметичность*)
- регионов с умеренным или суровым климатом (*теплотехника*)
- установки заполнений в холодной зоне массой **до 100 кг** (*инерционные характеристики профилей*)
- использования на объектах с повышенными требованиями к химическому воздействию на конструкции (*коррозионная стойкость*)

Фасад тепло-холод ALT F50 HC

Типы исполнения

УЧАСТКИ ЗДАНИЯ

- Сплошная стена (холодный)
- Проем (теплый)

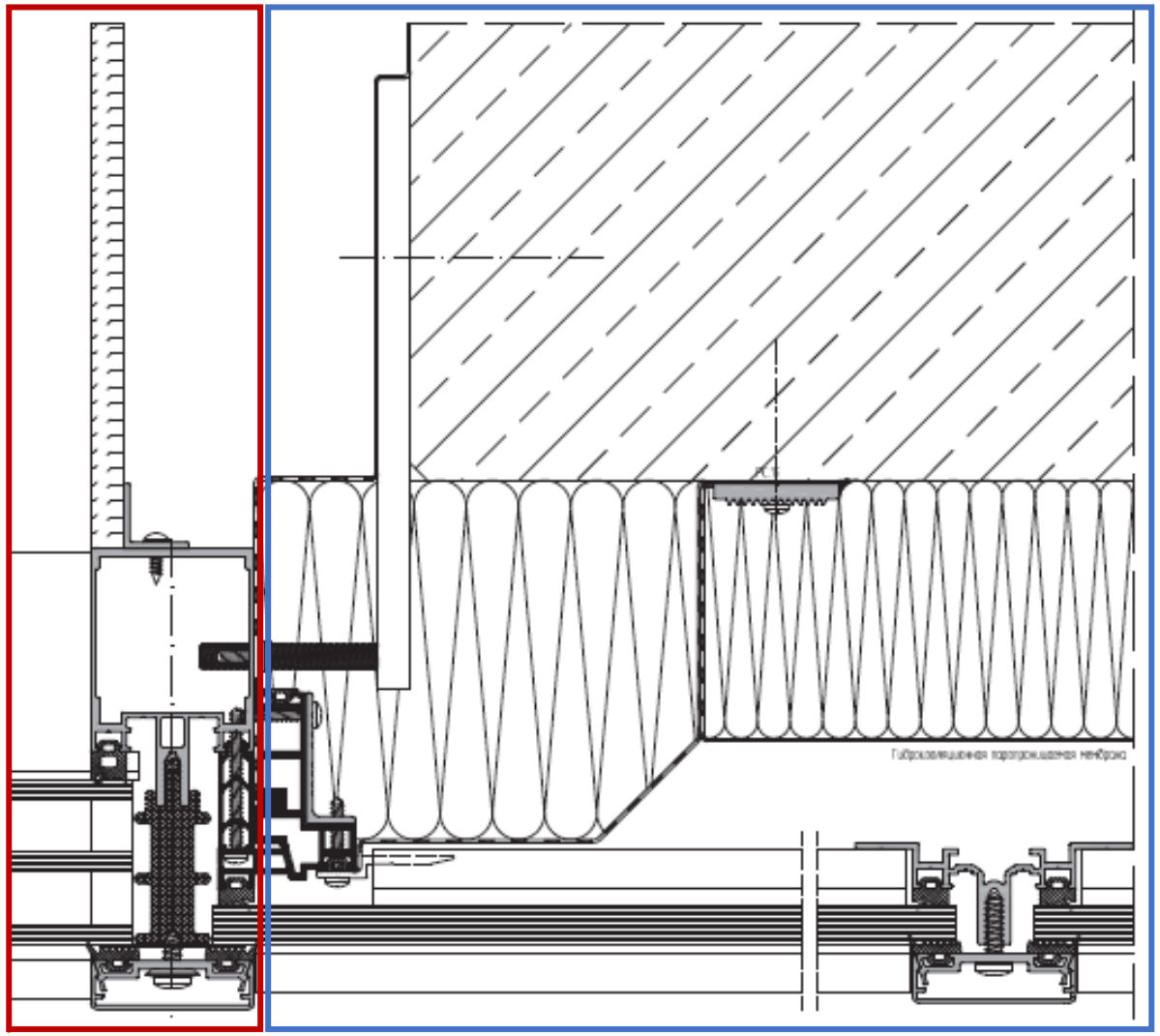

Фасад тепло-холод ALT F50 HC
Дизайн

Фасадное остекление тепло/холод это комбинация теплого и холодного остекления:

- ✓ применение специализированного дистанционного профиля гарантирует отсутствие промерзания между теплой и холодной частью фасада
- ✓ система дает возможность установки как интегрированных фасадных створок, так и рамных конструкций (окон и дверей)
- ✓ применение специализированных профилей на холодных участках здания дает значительную экономию на фасаде в целом



Фасадное остекление ALT F50 TT

Фасадное остекление **ALT F50 TT** применяется на объектах с небольшими нагрузками, исключительно для вертикальных конструкций и является оптимальным выбором для:

- установки заполнений толщиной **до 50 мм** (*инерционные характеристики профилей*)
- использования как в приморских зонах, так и в других регионах с повышенной ветровой нагрузкой (*герметичность*)
- регионов с умеренным или суровым климатом (*теплотехника*)
- установки заполнений массой **до 320 кг** (*инерционные характеристики профилей*)
- использования на объектах с повышенными требованиями к химическому воздействию на конструкции (*коррозионная стойкость*)



Фасадное остекление ALT F50 TT
Типы исполнения

ОСНОВНЫЕ ОТЛИЧИЯ

Стойка серии TT

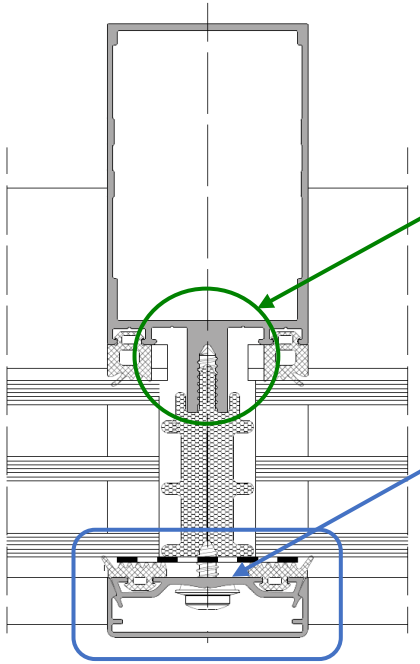

Профиль стойки в TT серии напоминает ригель классической серии

Прижимной профиль AYPC.F50.0603F

Прижимной профиль AYPC.F50.0601F

Стойка серии CLASSIC

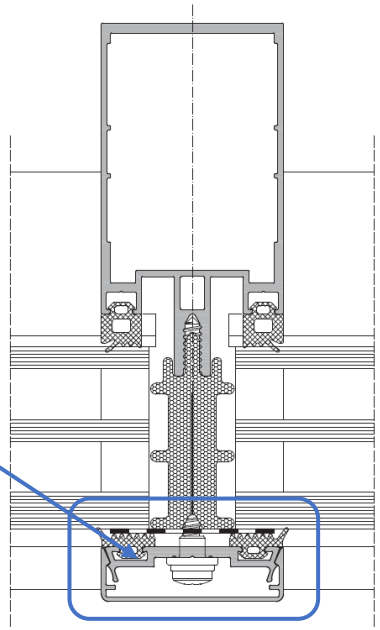

Противопожарный фасад ALT F50 FR

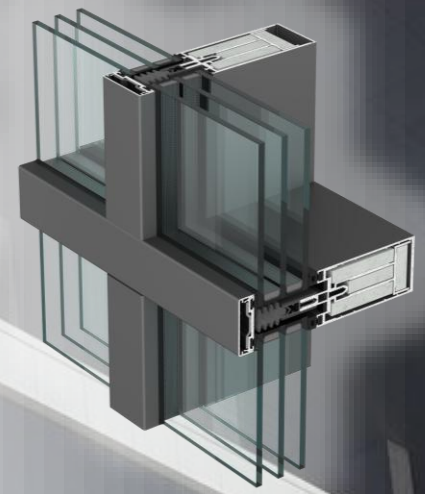

Фасадное остекление **ALT F50 FR** применяется для изготовления конструкций с повышенными требованиями к огнестойкости и является оптимальным выбором для:

- Установки огнестойких заполнений толщиной **до 50 мм** (*инерционные характеристики профилей*)
- использования в зданиях с пределом огнестойкости **внутренних** конструкций **EIW15 и EIW45** (*конструктив*)
- конструкций с повышенными требованиями к огнестойкости (*конструктив*)
- Установки огнестойких заполнений массой **до 430 кг** (*инерционные характеристики профилей*)
- использования в зданиях с пределом огнестойкости **наружных** конструкций **EI15 и EI30 и EI45** (*конструктив*)

Противопожарные фасады ALT F50 FR

Типы исполнения

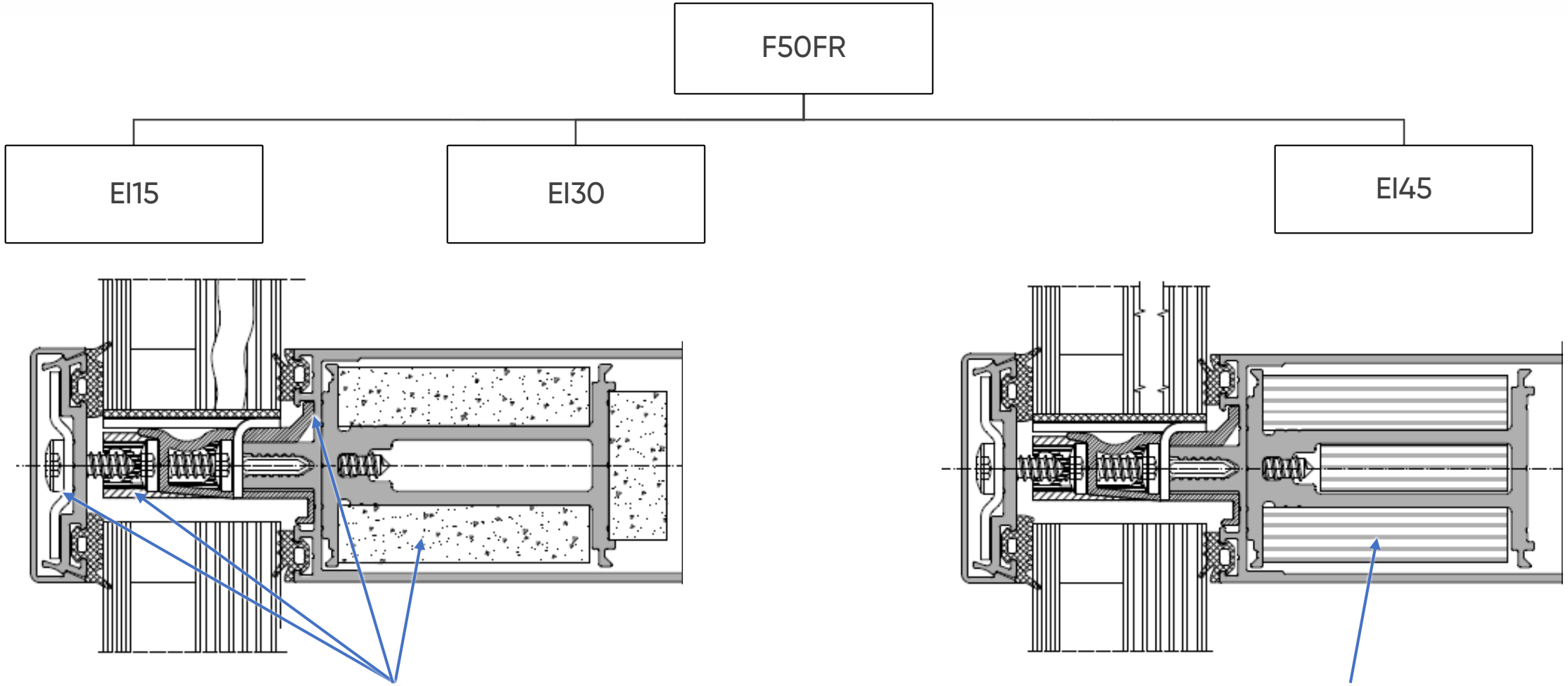

Противовзломный фасад ALT F50 RC/F60 RC

Система **ALT F50/60 RC** предназначена для изготовления противовзломных навесных светопрозрачных фасадов и фасадов, монтируемых в проем, а также для изготовления наклонных светопрозрачных покрытий, зимних садов и других пространственных конструкций.

Системы успешно прошли испытания в Чешском институте аккредитации (CAI), получены сертификаты, подтверждающие класс взломостойкости RC2 и RC3 для фасадных систем ALT F50 и ALT F60:

- **Класс RC2** - эффективное сопротивление попыткам взлома клещами и клиньями в течение 3 минут
- **Класс RC3** - эффективное сопротивление к тяжелым инструментам (лом, кувалда, топор) на протяжении 5 минут

ALT F50 RC	Значение	ALT F60 RC	Значение
Внутренняя видимая ширина профиля	50 мм	**Внутренняя видимая ширина профиля**	60 мм
Внешняя видимая ширина профиля	50 мм	**Внешняя видимая ширина профиля**	60 мм
Толщина заполнения	28 – 62 мм	**Толщина заполнения**	28 – 62 мм
Максимальный вес заполнения	до 800 кг	**Максимальный вес заполнения**	950 кг
Класс взломостойкости	RC2/RC3	**Класс взломостойкости**	RC2/RC3



Взломостойкие фасады ALT F50RC/60RC

Типы исполнения

ALT F50/60 RC сечение по стойке

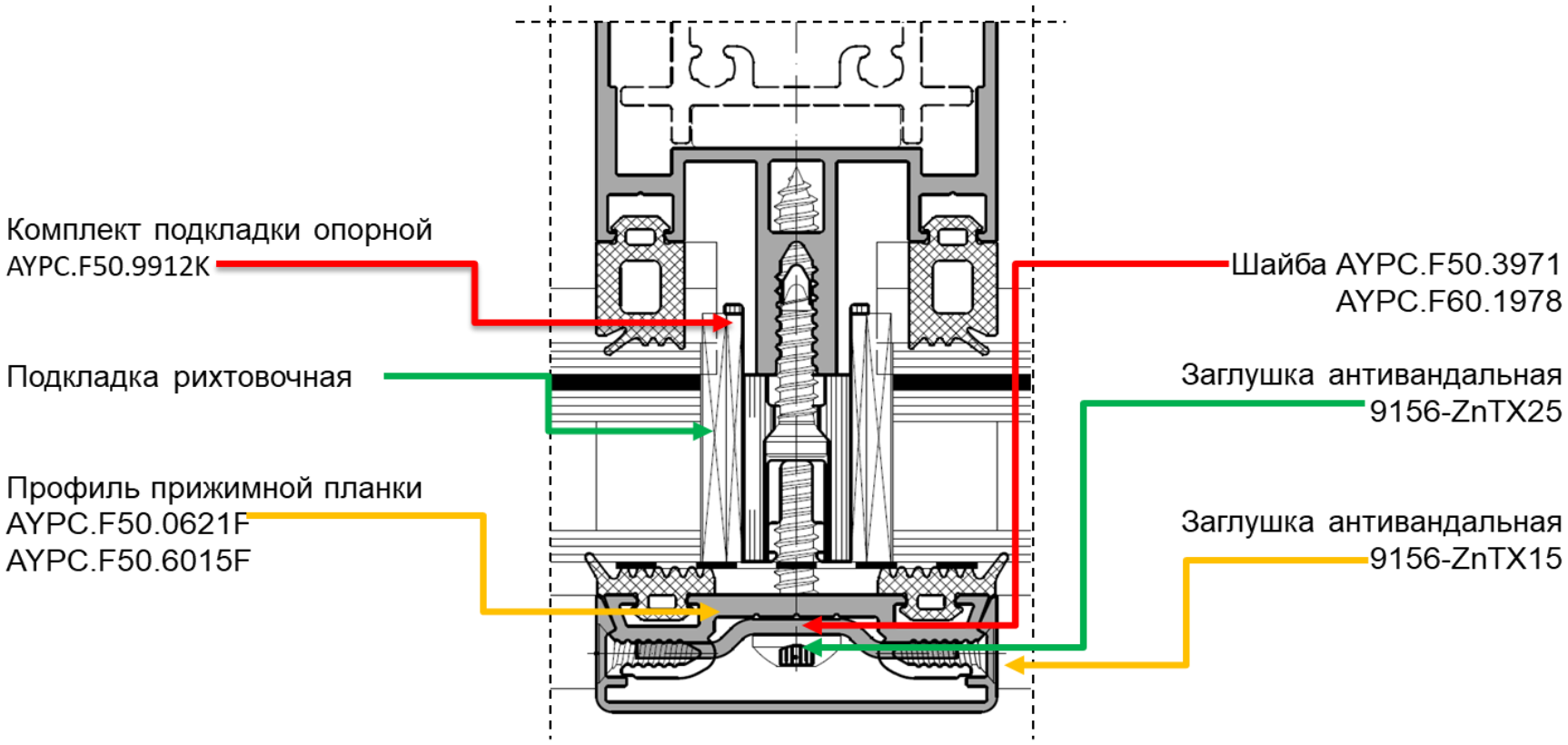

*решение для систем ALT F50 RC и ALT F60RC

Взломостойкие фасады ALT F50RC/60RC

Типы исполнения

ALT F50/60 RC сечение по ригелю

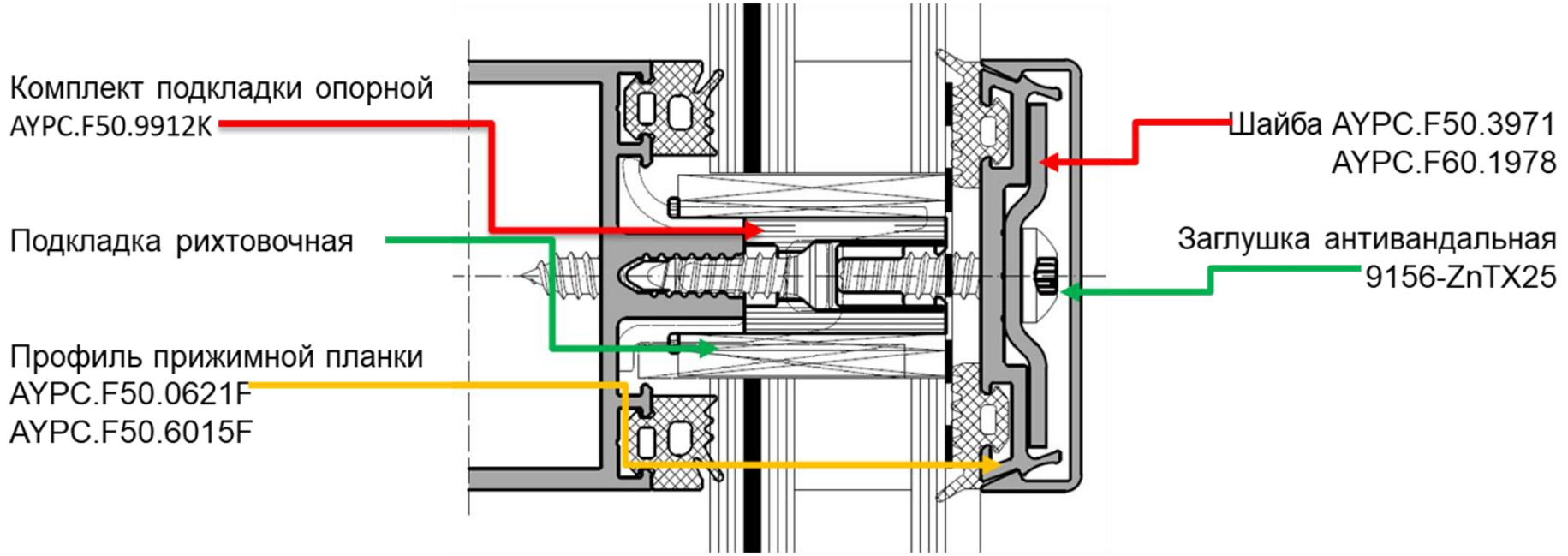

*решение для систем ALT F50 RC и ALT F60RC

Основные характеристики и условия эксплуатации фасадных систем «АЛЮТЕХ»

<table>
<tr><th>ALT F50</th><th>ALT F50 RC</th><th>ALT F50 SG</th><th>ALT F50 SSG</th><th>ALT F50 HL/VL</th><th>ALT F50 HC</th><th>ALT F50 TT</th><th>ALT F50 FR</th></tr>
<tr><td colspan="8">Инерционные характеристики профилей:</td></tr>
<tr><td>Большие и особо большие заполнения толщиной до 74 (80) мм</td><td>Большие заполнения толщиной до 62 мм</td><td>Большие заполнения толщиной до 62 мм</td><td>Большие заполнения толщиной до 62 мм</td><td>Большие заполнения толщиной до 62 мм</td><td>Заполнения толщиной до 50 мм</td><td>Большие заполнения толщиной до 62 мм</td><td>Огнестойкие заполнения толщиной до 50 мм</td></tr>
<tr><td>Тяжелые или особо тяжелые заполнения массой до 800 (1 150) кг</td><td>Заполнения массой до 800 кг</td><td colspan="3">Тяжелые заполнения массой до 650 кг</td><td>Заполнения массой до 100 кг</td><td>Заполнения массой до 320 кг</td><td>Огнестойкие заполнений массой до 430 кг</td></tr>
<tr><td colspan="6">Теплотехника: Применяются для регионов с умеренным или суровым климатом</td><td rowspan="5">Конструктив: Использование в зданиях с пределом огнестойкости наружных конструкций EI15 и EI30 и EI45; внутренних конструкций EIW15 и EIW45</td></tr>
<tr><td colspan="6">Герметичность: Использование как в приморских зонах, так и в других регионах с повышенной ветровой нагрузкой</td></tr>
<tr><td colspan="6">Коррозийная стойкость: Использование на объектах с повышенными требованиями к химическому воздействию на конструкции</td></tr>
<tr><td colspan="6">Дизайн</td></tr>
<tr><td colspan="6">Остекление объектов любой этажности и сложности</td><td>На объектах со стандартными нагрузками, для вертикальных конструкций</td></tr>
</table>

Классическое остекление ALT F60

Классический фасад **ALT F60** предназначен для создания светопрозрачных конструкции любой этажности и степени сложности, и является оптимальным выбором для:

- регионов с умеренным или суровым климатом (*теплотехника*)
- установки больших и особо больших заполнений толщиной **до 80 мм** (*инерционные характеристики профилей*)
- использования как в приморских зонах, так и в других регионах с повышенной ветровой нагрузкой (*герметичность*)
- придания фасаду индивидуальности за счет применения декоративных пилонов (*дизайн*)
- установки тяжелых или особо тяжелых заполнений массой **до 1 150 кг** (*инерционные характеристики профилей*)
- использования на объектах с повышенными требованиями к химическому воздействию на конструкции (*коррозионная стойкость*)

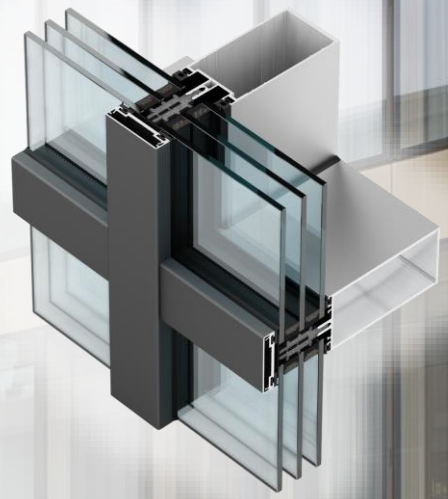

Стоечно-ригельные фасады **ALUTECH серии F60**

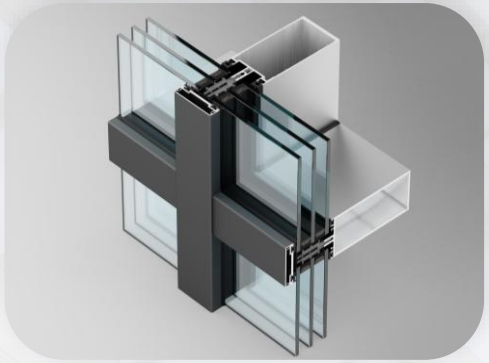

Классическое остекление **F60**

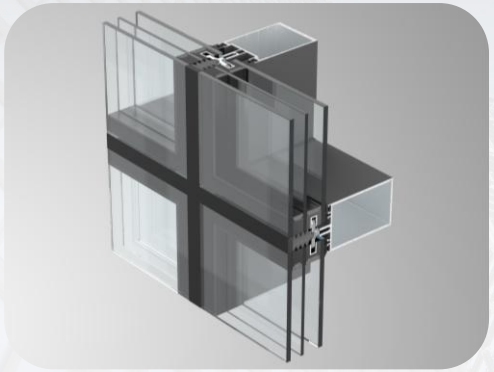

Структурное остекление **F60SG/F60 SA**

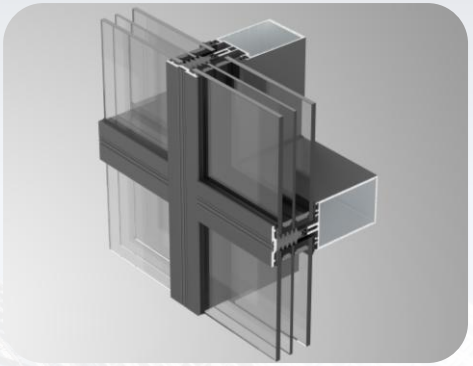

Имитация структурного остекления **F60 SSG**

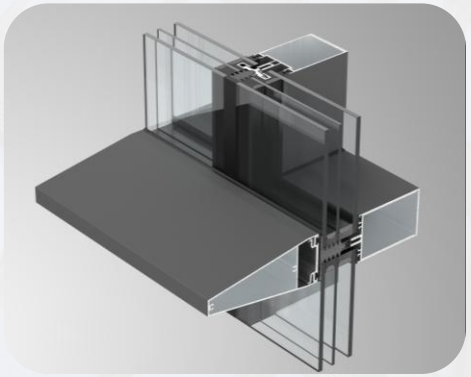

Остекление горизонтальная/ вертикальная линия **F60 HL/VL**

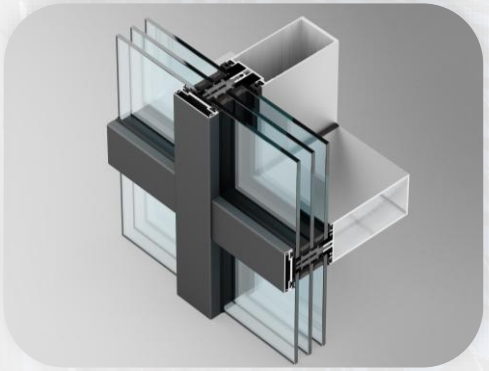

Взломостойкие фасады **F60 RC**

Классическое остекление ALT F60
Установка заполнений

УСТАНОВКА ЗАПОЛНЕНИЙ

до **180** кг	до **430** кг	до **950** кг	до **1150** кг
Стандартная опорная подкладка	**Усиленная** опорная подкладка	**Крестовые** опорные подкладки	**Индивидуальное** решение

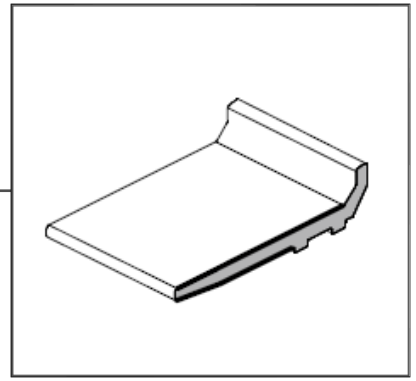

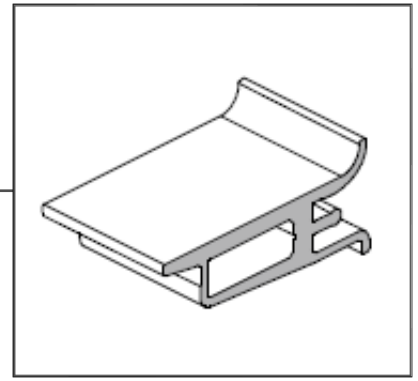

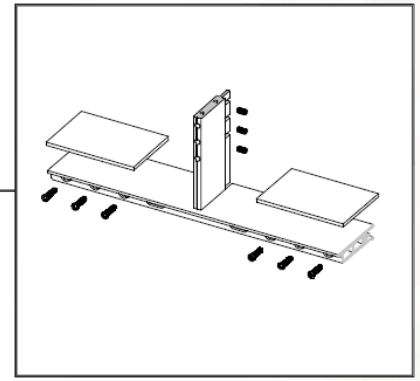

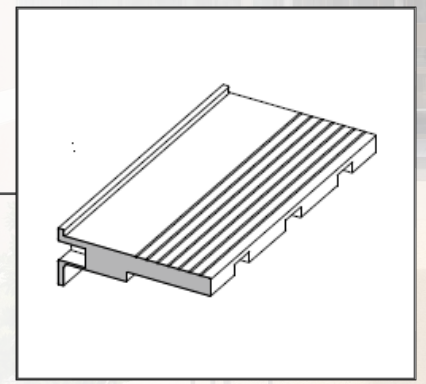

Классическое остекление ALT F60

Декоративные крышки

- ✓ стандартные крышки шириной 60 мм
- ✓ крышки шириной 80 мм
- ✓ прижимные профили для всех модификаций крышек

ВОЗМОЖНОСТЬ ИЗГОТОВЛЕНИЯ ПИЛОНОВ ИНДИВИДУАЛЬНОГО ДИЗАЙНА ПОД ПРОЕКТ

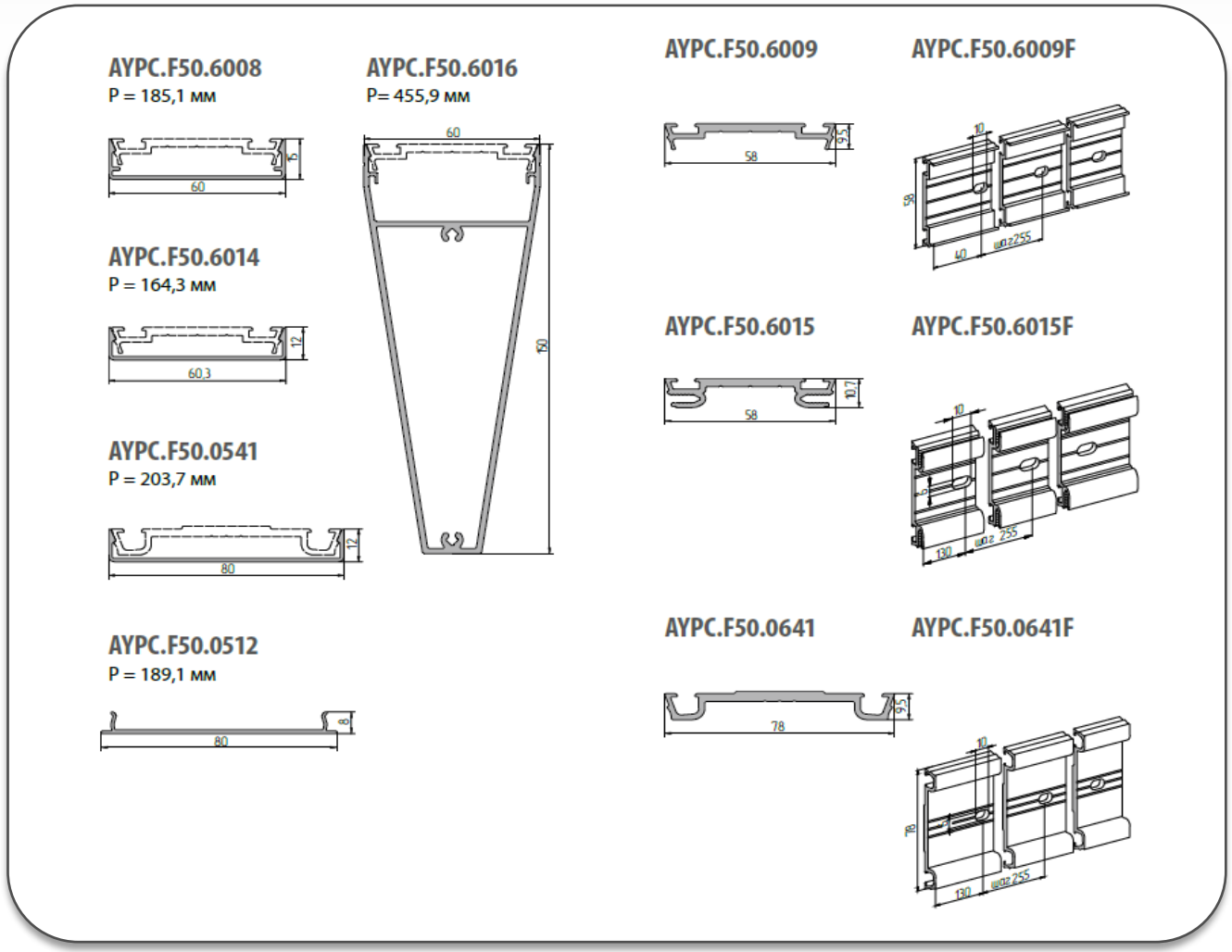

Классическое остекление ALT F60
Заглушки ригеля

Для всех модификаций!

Применение торцевых заглушек позволяет:

- ✓ скрыть возможные дефекты обработки ригеля на производстве
- ✓ предать соединению ригеля со стойкой эстетический внешний вид

Торцевая заглушка HDPE
AYPC.F60.0921/0921-01
Черный и белый цвета



Торцевая EPDM заглушка
AYPC.F60.9921-01/-09
Черный цвет

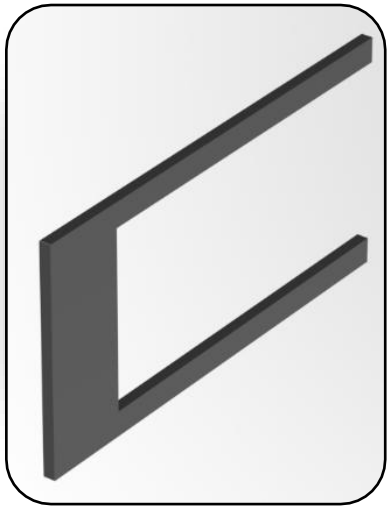

Структурное остекление ALT F60 SG

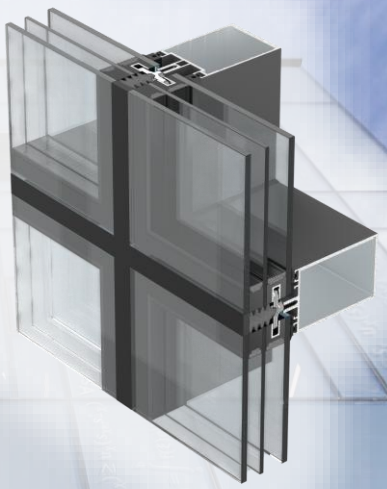

Структурный фасад **ALT F60 SG**, полностью стеклянный фасад без видимых алюминиевых профилей снаружи, является оптимальным выбором для:

- регионов с умеренным или суровым климатом (*теплотехника*)
- остекление объектов любой этажности и сложности (*дизайн*)
- установки больших заполнений толщиной **до 74 мм** (*инерционные характеристики профилей*)
- установки тяжелых заполнений массой **до 1000 кг** (*инерционные характеристики профилей*)
- использования как в приморских зонах, так и в других регионах с повышенной ветровой нагрузкой (*герметичность*)
- использования на объектах с повышенными требованиями к химическому воздействию на конструкции (*коррозионная стойкость*)

Структурное остекление ALT F60 SG
Описание решения

- ✓ несущим каркасом конструкции являются профили стоек и ригелей фасадной системы ALT F60 с видимой шириной 60 мм
- ✓ вид структурного фасада ALT F60 SG снаружи напоминает однородную структурную стеклянную стену без выступающих профилированных элементов. Пространство между стеклопакетами заполняется шовным атмосферостойким герметиком, видимая ширина которого составляет 20 мм.
- ✓ вид фасада с имитацией структурного остекления ALT F60 SSG предусматривает установку малозаметных прижимных профилей, которые создают имитацию структурного остекления, видимая ширина которых составляет 50 и 60 мм.
- ✓ фасадное остекление горизонтальная/вертикальная линия ALT F60 HL/VL представляет собой комбинацию структурного и классического остекления, что позволяет выделить на фасаде здания вертикальную или горизонтальную линии.

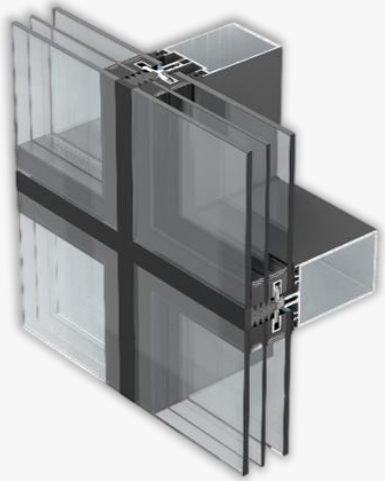

ALT F60SG

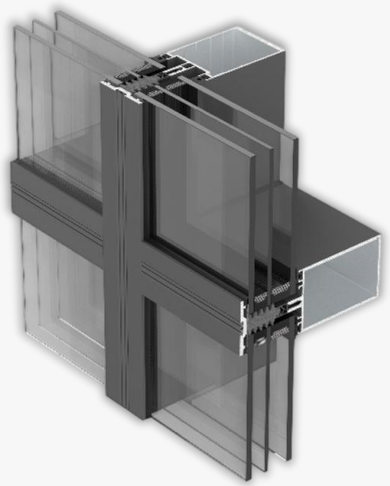

ALT F60SSG

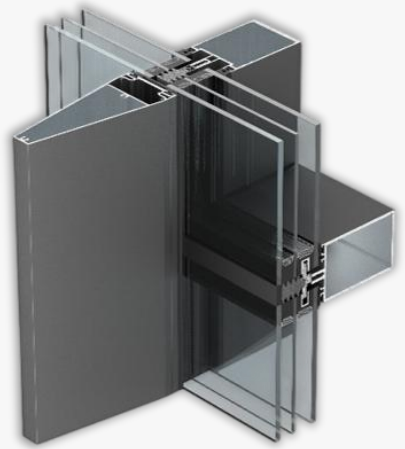

ALT F60HL/VL

Структурное остекление ALT F60 SG
Описание решения

Система ALT F60 SG разработана по аналогии с системой ALT F50 SG

1. При разработке системы ALT F60 SG применялись следующие комплектующие из системы ALT F50 SG:

- уплотнители;
- уплотнители фальца;
- профили термомостов;
- профили дистанционные;
- элементы страховочные (фиксация на стеклопакете);
- подкладки опорные (стандартные);
- комплекты подкладок опорных (подкладки «кресты»);
- заглушка водоотвода (для декорации капельника на структурно шве SG);
- заглушка водоотвода (для декорации капельника на малозаметном прижимном профиле SSG);
- заглушки для стыка профилей дистанционных;
- прижимы «бабочки»;
- вставка «карман» в стеклопакет;
- заглушки (для декорации стыка малозаметных прижимных профилей SSG).

2. При разработке системы ALT F60 SG применялись следующие профили из системы ALT F50 SG:

- профили прижима (под декоративные крышки для HL/VL);
- профили прижима (малозаметные для SSG);
- профили вспомогательные (для встраиваемых конструкций и узлов примыкания).

Это позволило **оптимизировать ассортимент профилей и комплектующих**, а так же расширить функционал системы ALT F50SG.

Артикулы **AYPC.F60.XXXX и AYPC.F50.XXXX являются системным решением для двух систем.**

Структурное остекление ALT F60 SG
Дизайн

Полностью стеклянный фасад реализован за счет применения следующих решений:

- ✓ отсутствие алюминиевого прижимного профиля и алюминиевой декоративной крышки
- ✓ структурный прижим, фиксирующий стеклопакет, устанавливается в фальц стеклопакета и не виден после установки вспененного термомоста и структурного герметика
- ✓ установленная малозаметная заглушка декорации капельника водоотвода не заметна на фасаде

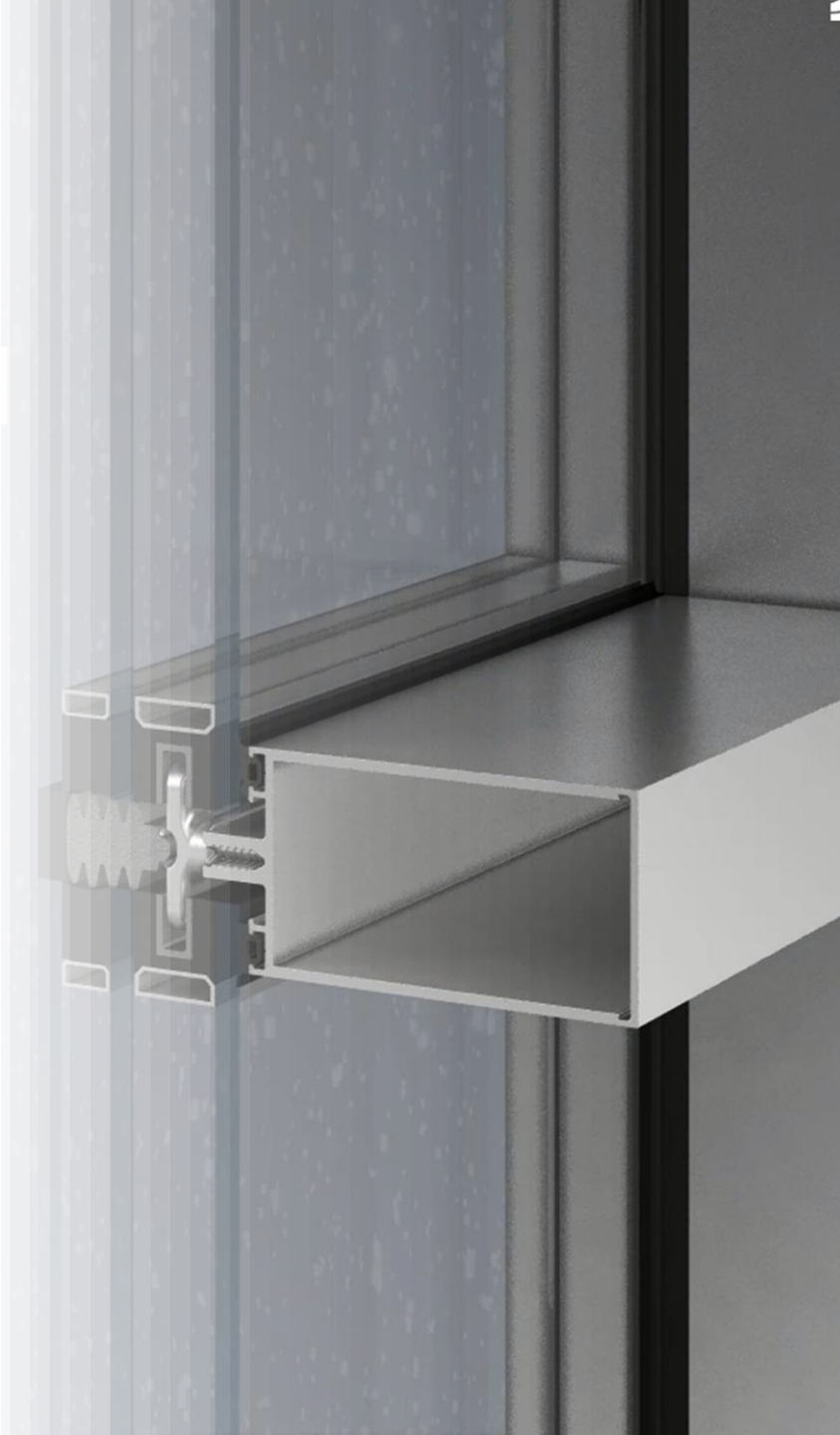

Имитация структурного остекление ALT F60 SSG

Имитация структурного фасада **ALT F60 SSG** представляет собой малозаметные прижимные профили на фасаде здания, создающие иллюзию структурного остекления и является оптимальным выбором для:

- регионов с умеренным или суровым климатом (*теплотехника*)
- остекление объектов любой этажности и сложности (*дизайн*)
- установки больших заполнений толщиной **до 74 мм** (*инерционные характеристики профилей*)
- установки тяжелых заполнений массой **до 1000 кг** (*инерционные характеристики профилей*)
- использования как в приморских зонах, так и в других регионах с повышенной ветровой нагрузкой (*герметичность*)
- использования на объектах с повышенными требованиями к химическому воздействию на конструкции (*коррозионная стойкость*)



Имитация структурного остекления ALT F60 SSG

Дизайн

Профили прижима AYPC.F50.0624F и AYPC.F60.0624F

Назначение

Малозаметные прижимные профили (модификация ALT F60 SSG_HL_VL) предназначены для фиксации заполнений, практически не заметны на плоскости фасада и создают иллюзию структурного остекления

Технологичность

Овальные отверстия с зенковкой обеспечивают необходимую подвижку при температурных расширениях и удобную фиксацию самонарезными винтами в «потай»

Ассортимент

Поставляется в двух типоразмерах 50 и 60 мм, в полимерном и анодированном покрытии

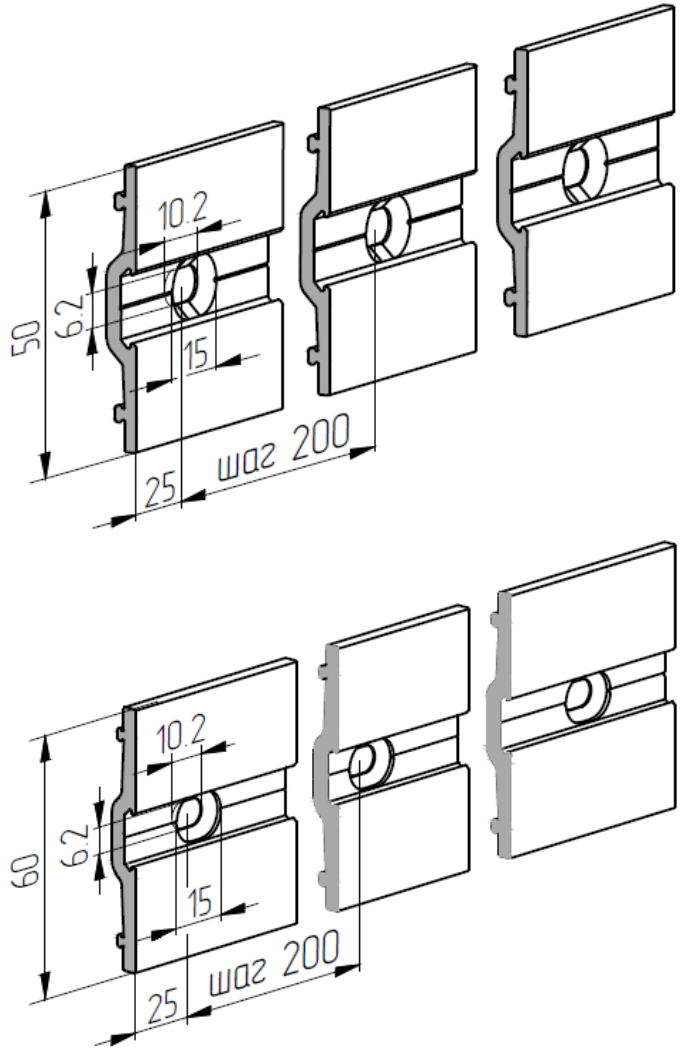

Имитация структурного остекления ALT F60 SSG

Дизайн

Заглушки FRK 189-35 и FRK 189-60

Назначение

Устанавливаются на стыке прижимных планок, для обеспечения герметичности стыка прижимных профилей и уплотнителей FRK189, а так же выполняют декоративную функцию

Технологичность

Конструктивно разработаны под геометрию прижимных профилей и уплотнителя устанавливаемого под прижимной профиль

Ассортимент

Поставляется в двух типоразмерах 50 и 60 мм

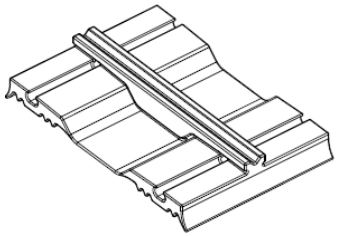

FRK 189-35 для AYPC.F50.0624F

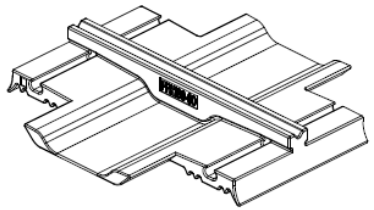

FRK 189-60 для AYPC.F60.0624F

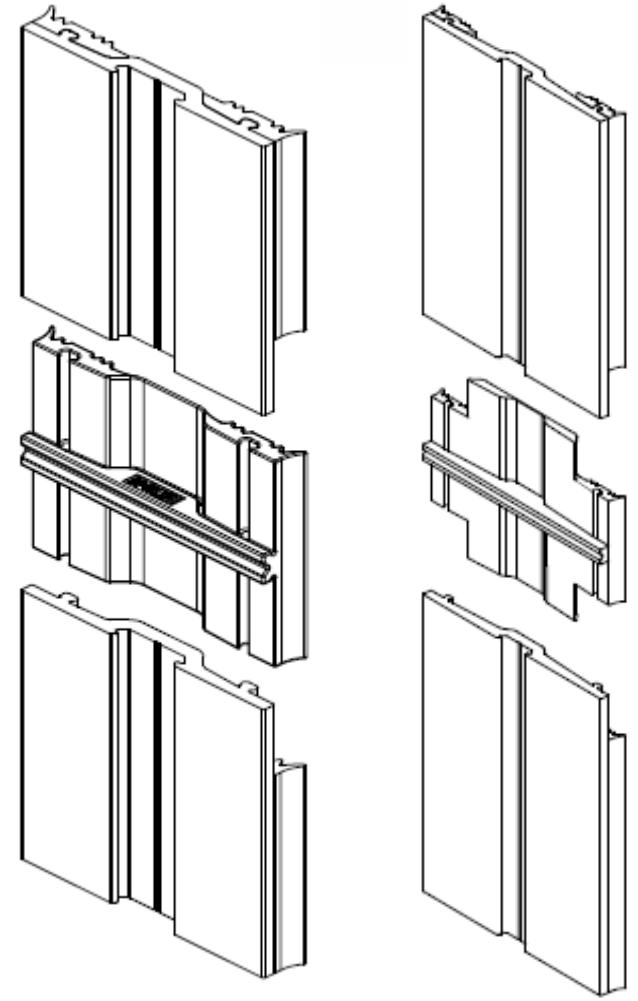

Имитация структурного остекления ALT F60 SSG
Дизайн

Фасад, имитирующий структурное остекление, реализован за счет применения следующих решений:

- ✓ малозаметный прижимной профиль видимой шириной 50 мм и 60 мм визуально не отличим на поверхности фасада
- ✓ с расстояния от 4 метров создается иллюзия структурного стеклопакета
- ✓ применение данного решения не требует установки специализированных заполнений для структурного остекления

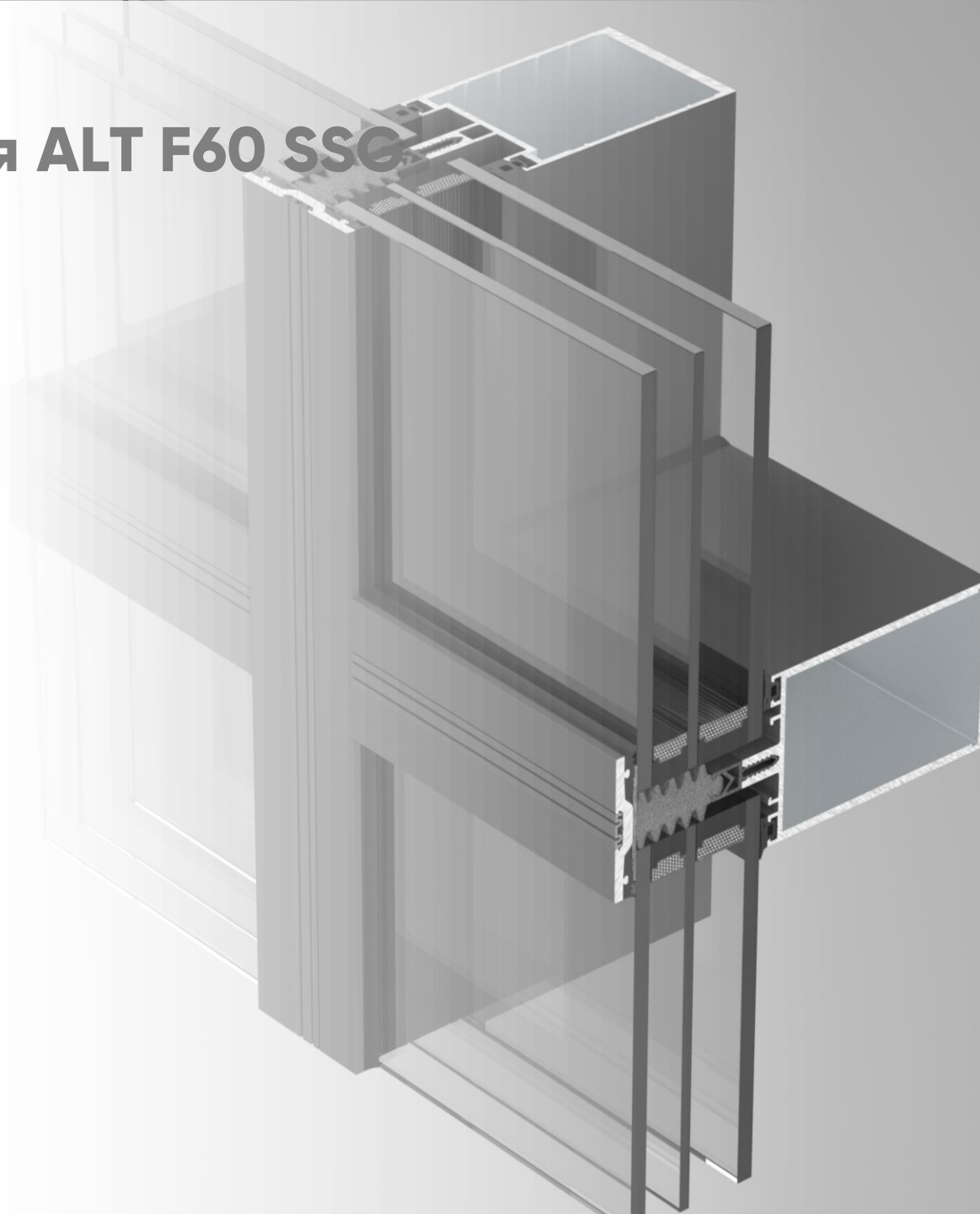

Остекление горизонтальная/вертикальная линия ALT F60 HL/VL

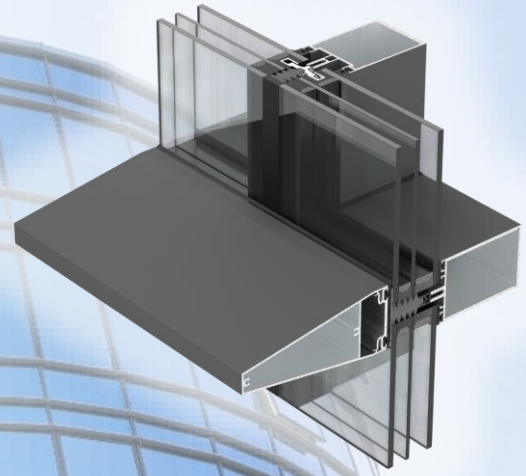

Остекление горизонтальная/вертикальная линия **ALT F60 HL/VL**, представляет собой комбинацию классического и структурного остекления и является оптимальным выбором для:

- регионов с умеренным или суровым климатом (*теплотехника*)
- установки больших заполнений толщиной **до 74 мм** (*инерционные характеристики профилей*)
- использования как в приморских зонах, так и в других регионах с повышенной ветровой нагрузкой (*герметичность*)
- остекление объектов любой этажности и сложности (*дизайн*)
- установки тяжелых заполнений массой **до 1000 кг** (*инерционные характеристики профилей*)
- использования на объектах с повышенными требованиями к химическому воздействию на конструкции (*коррозионная стойкость*)

Остекление ALT F60 HL/VL
Типы исполнения

Комбинация вариантов исполнения

- Декоративные крышки
- Структурный герметик
- Малозаметный прижимной профиль

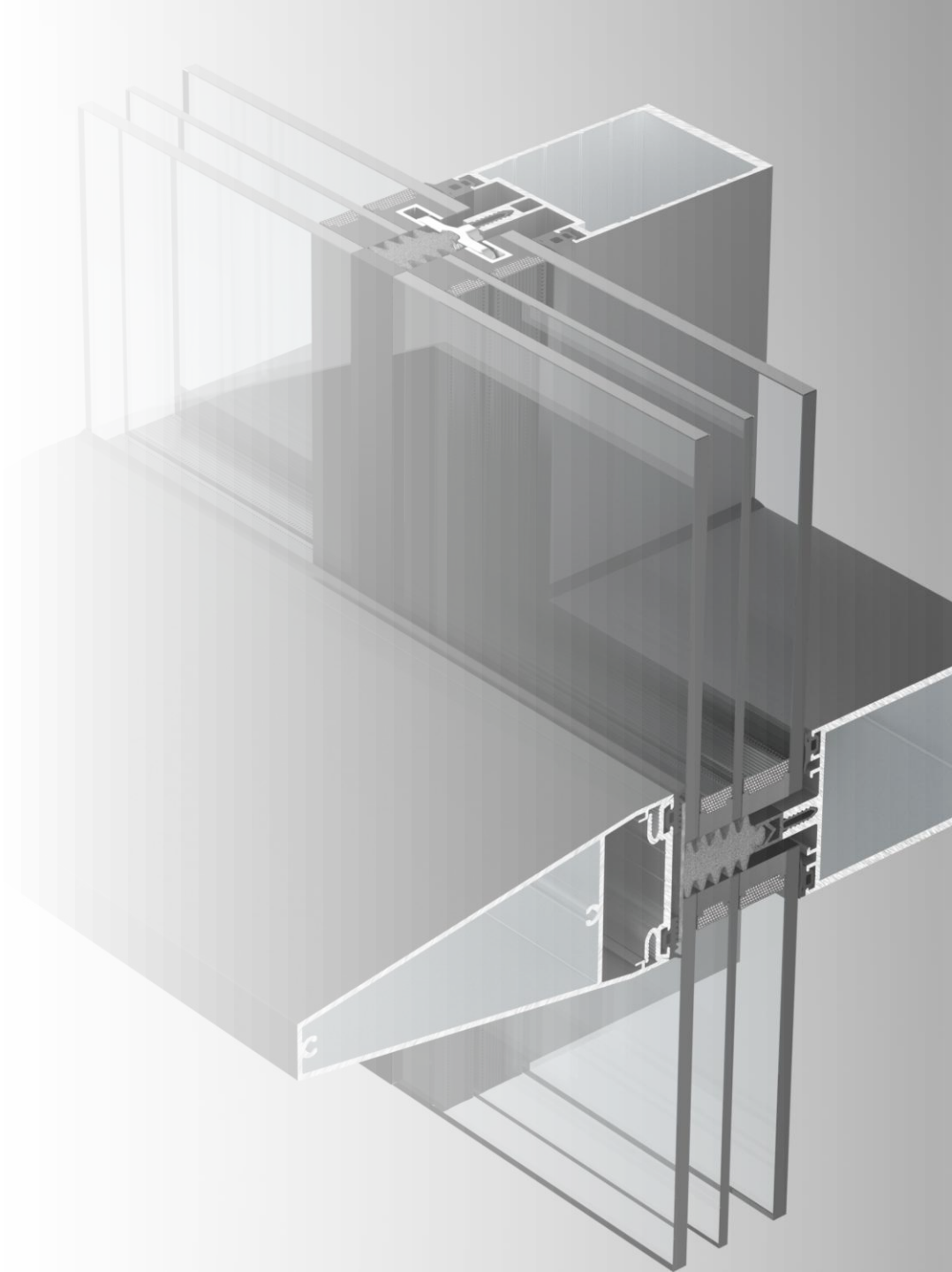

Остекление ALT F60 HL/VL
Дизайн

Фасадное остекление горизонтальная/ вертикальная линия предоставляет возможность выделить на здании горизонтальную или вертикальную линии, что придает зданию визуальную объёмность и индивидуальность.

Это своеобразный «гибрид» фасадных решений ALT F60 и ALT F60 SG:

- ✓ сочетание малозаметного прижимного профиля видимой шириной 50 или 60 мм с декоративными пилонами или структурным швом

- ✓ сочетание декоративных пилонов со структурным швом



Основные характеристики и условия эксплуатации фасадных систем «АЛЮТЕХ»

ALT F60	ALT F60 RC	ALT F60 SG	ALT F60 SSG	ALT F60 HL/VL
Инерционные характеристики профилей:				
Большие и особо большие заполнения толщиной **до 80 мм**	Большие заполнения толщиной до 74 мм	Большие заполнения толщиной **до 74 мм**	Большие заполнения толщиной **до 74 мм**	Большие заполнения толщиной до 74 мм
Тяжелые или особо тяжелые заполнения массой **до 1 150 кг**	Заполнения массой **до 900 кг**	Тяжелые заполнения массой **1 000 кг**		
Теплотехника: Применяются для регионов с умеренным или суровым климатом				
Герметичность: Использование как в приморских зонах, так и в других регионах с повышенной ветровой нагрузкой				
Коррозийная стойкость: Использование на объектах с повышенными требованиями к химическому воздействию на конструкции				
Дизайн				
Остекление объектов любой этажности и сложности				

Преимущества системы ALT F60 SG/SSG/HL/VL

- ✓ Система позволяет изготавливать большой диапазон конструкций и устанавливать заполнения до 74 мм и весом до 1000 кг
- ✓ Ширина структурного шва 20 мм
- ✓ В системе предусмотрены собственные усиленные опорные подкладки до 1000 кг
- ✓ В системе предусмотрены малозаметные прижимные профили 50 мм и 60 мм для фиксации заполнения
- ✓ Заглушка капельника не только отводит влагу за пределы фасада но и идеально вписывается в фасад придавая ему эстетический внешний вид
- ✓ Новые уплотнители фальца позволяют реализовать решения по заполнению до 74 мм
- ✓ Новые дистанционные профили системы позволяют организовать узлы примыкания гарантирующие надежность конструкции



Интегрированные фасадные окна ALT F50 FW

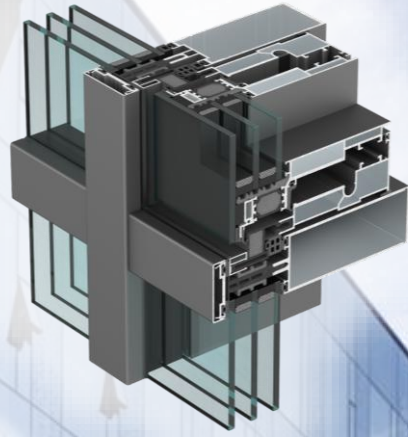

Интегрированные фасадные окна предназначены для организации проветривания помещений, входят в состав стоечно-ригельной фасадной системы и являются оптимальным выбором для:

- регионов с суровыми климатическими условиями климата (*теплотехника*)
- изготовления тяжелых створок массой **до 350 кг** (*инерционные характеристики профилей*)
- использования как в приморских зонах, так и в других регионах с повышенной ветровой нагрузкой (*герметичность*)
- использования на объектах с повышенными требованиями к химическому воздействию на конструкции (*коррозионная стойкость*)
- многообразие вариантов исполнения створки (*дизайн*)
- изготовления створок высотой **до 3,6 м** и шириной **до 2,4 м** (*инерционные характеристики профилей*)
- установки на объектах любой этажности (*герметичность; воздухопроницаемость*)

Интегрированные фасадные окна с термоизоляцией

Варианты исполнения

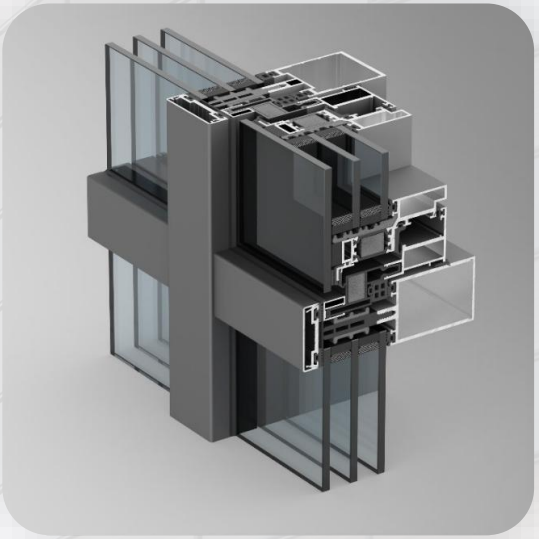

Интегрированное окно «скрытая створка»

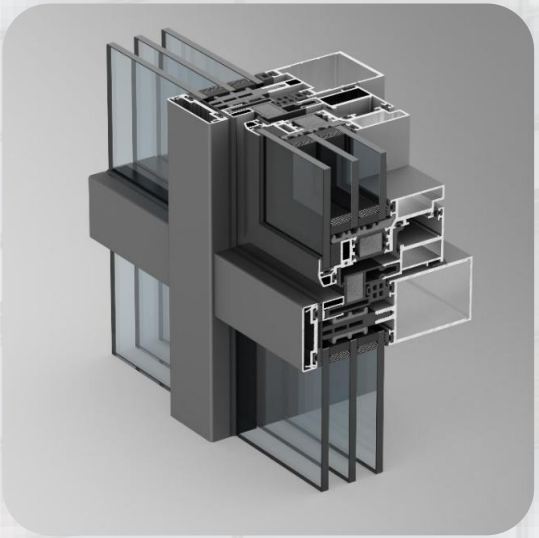

Интегрированное окно «скрытая створка» с малозаметным обрамляющим профилем

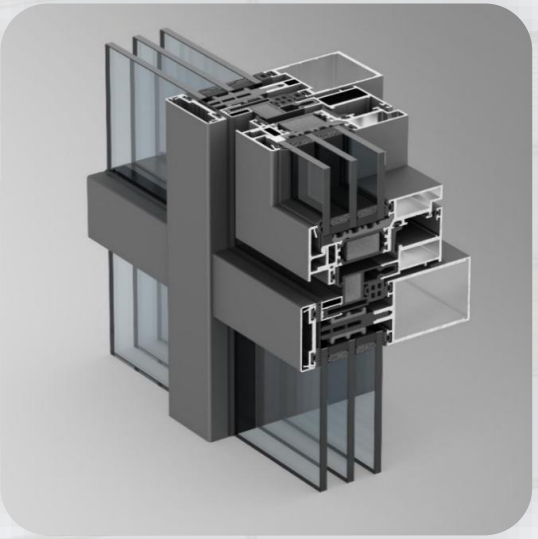

Интегрированное окно с установкой стандартного стеклопакета

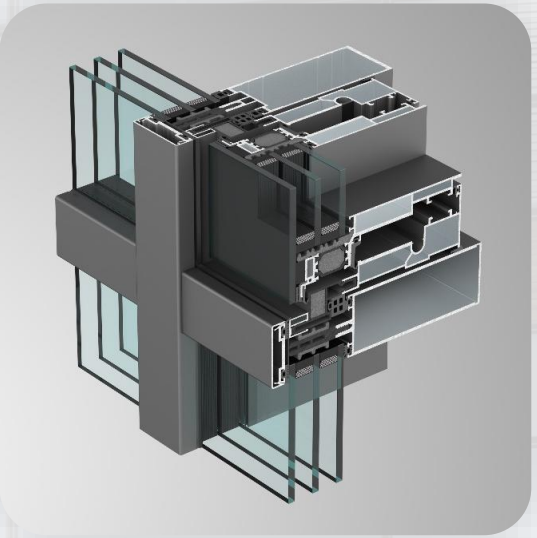

Интегрированное окно с крупногабаритной створкой

Интегрированные фасадные окна с термоизоляцией

Варианты исполнения

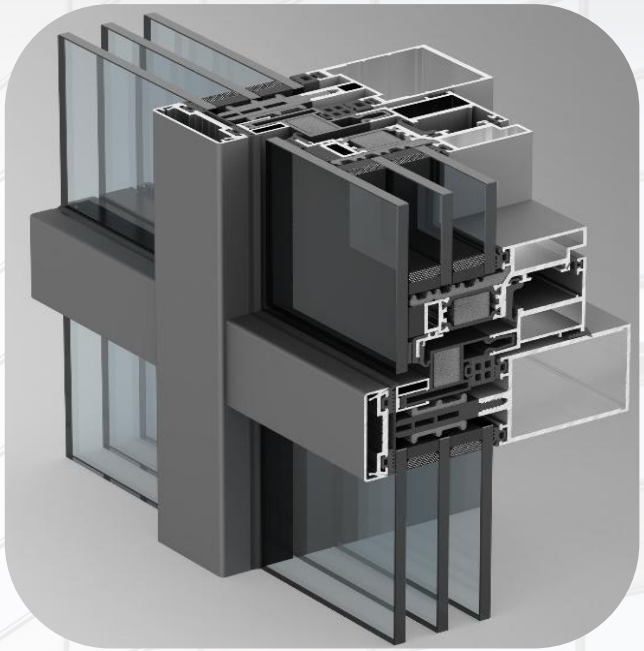

- ✓ Фиксация стеклопакета с помощью клеевого соединения
- ✓ Заполнение до 74 мм

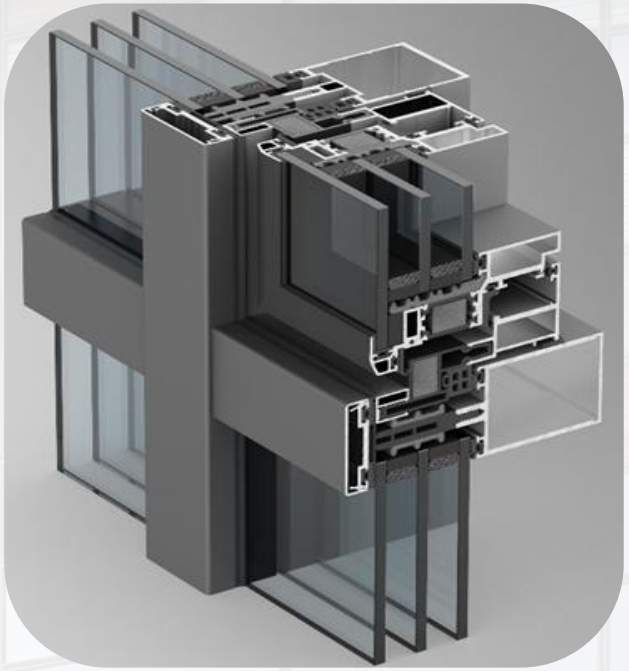

- ✓ Фиксация малозаметным обрамляющим профилем шириной 22 (27) мм
- ✓ Заполнение до 74 мм

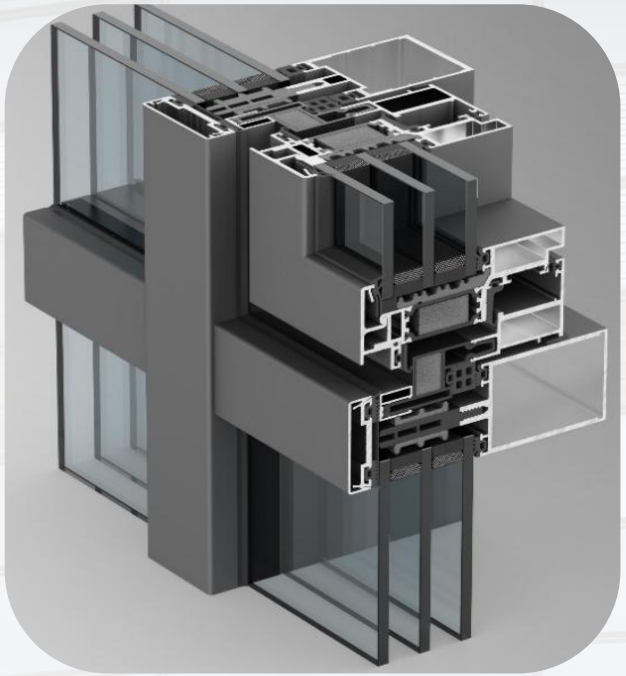

- ✓ Фиксация стеклопакета обрамляющим профилем шириной 41 мм
- ✓ Заполнение до 74 мм
- ✓ Видимая ширина штапика 41 мм

Интегрированные фасадные окна ALT F50 FW

Типы открывания

Створки

Верхнеподвесная

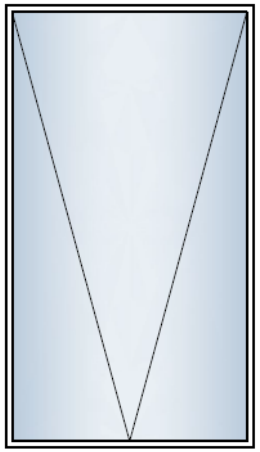



Вес до 180 кг
Высота до 2,2 м
Ширина до 1,4 м

Параллельно–отставная

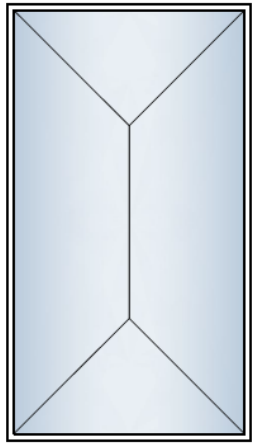



Ручное открывание до 180 кг
Автоматическое открывание до 240 кг
Высота до 2,6 м
Ширина до 1,25 м

Верхне-/нижне-подвесная

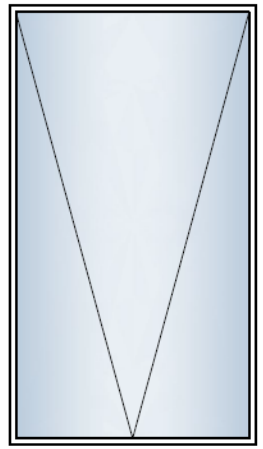



Вес до 350 кг
Высота до 3,6 м
Ширина до 2,4 м

** Габаритные размеры створок могут манятся по отдельному согласованию*

Интегрированные фасадные окна ALT F50 FW
Автоматический привод

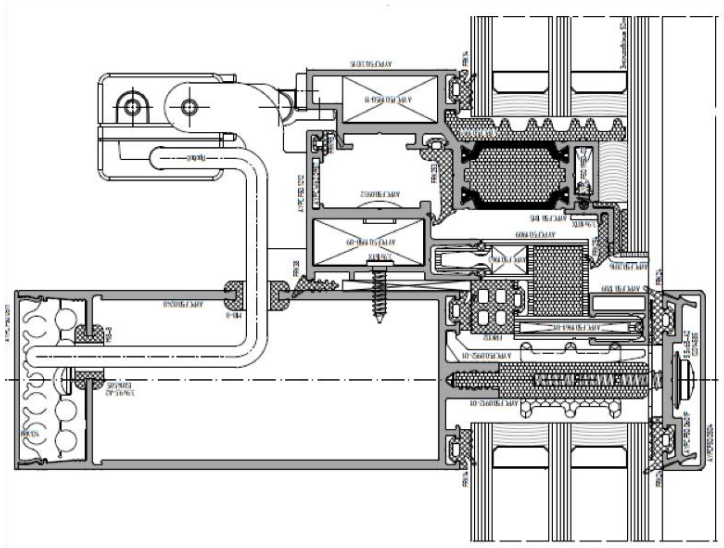

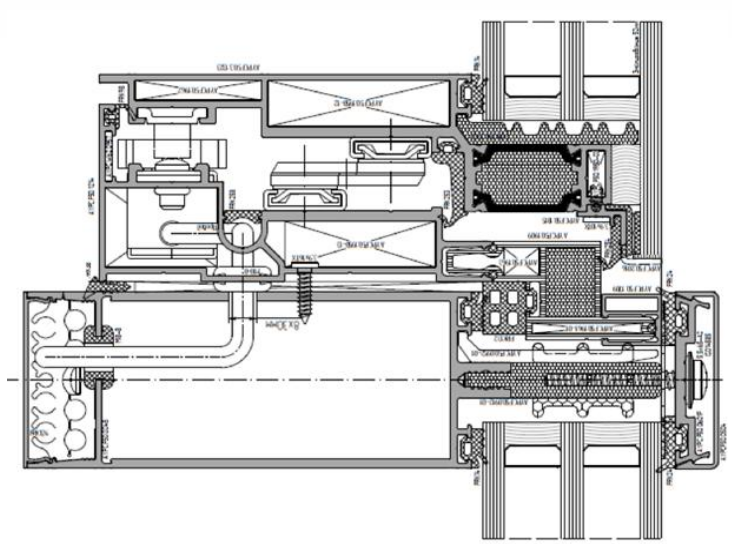

Видимый тип установки:

- ✓ простой и бюджетный способ
- ✓ системные манжеты для организации проводки

Скрытый тип установки:

- ✓ привод устанавливается в профиль рамы
- ✓ эстетичный вид конструкции
- ✓ отсутствие внешних видимых элементов автоматики
- ✓ системные заглушки, кронштейны

Интегрированные фасадные окна без термоизоляции
Варианты исполнения

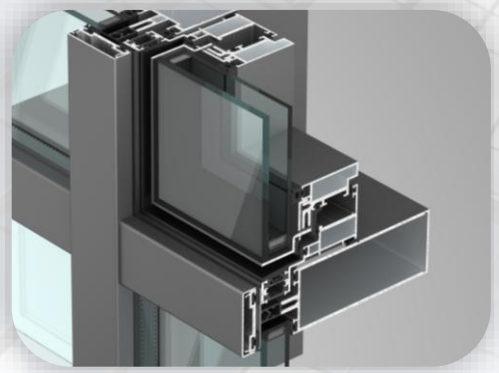

Комбинированный профиль рамы
AYPC.F50.1211

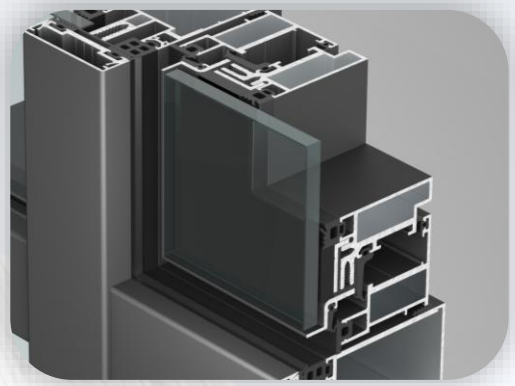

Рама
AYPC.F50.1212

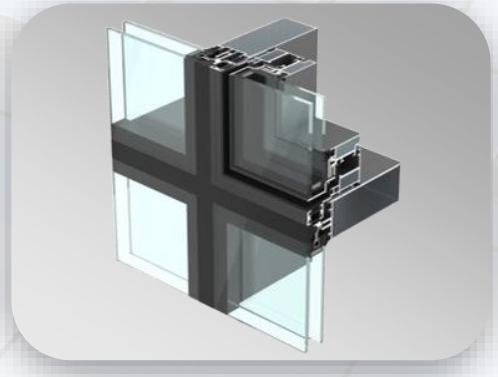

Интеграция в структурный
фасад ALT F50SG
Заполнение 32 мм

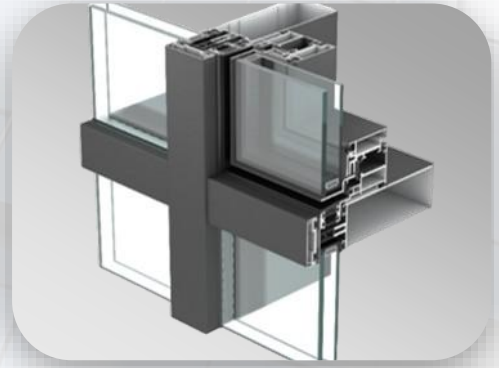

Интеграция в классический
фасад ALT F50
Заполнение 26 мм

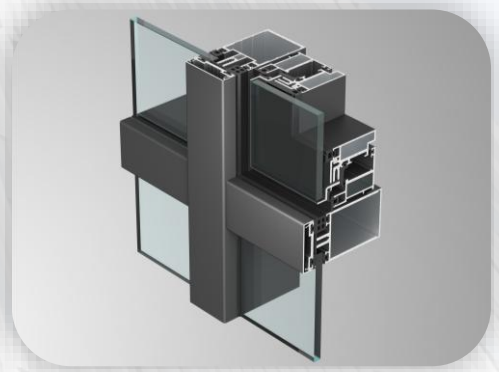

Заполнение 4,6,8 мм

Интегрированные фасадные окна ALT F50 FW
Дизайн

ALT F50 FW

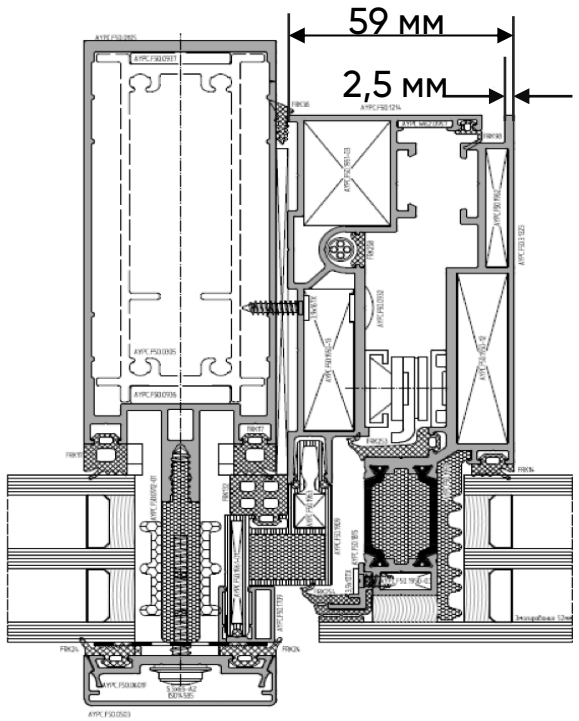

Минимальный видимый размер интегрированного окна **59 мм** и минимальный видимый размер створки **2,5 мм** → **максимальная светопропускаемость** конструкции, **гармоничное сочетание** конструкций с интерьером помещения

ALT F50 FW OLD

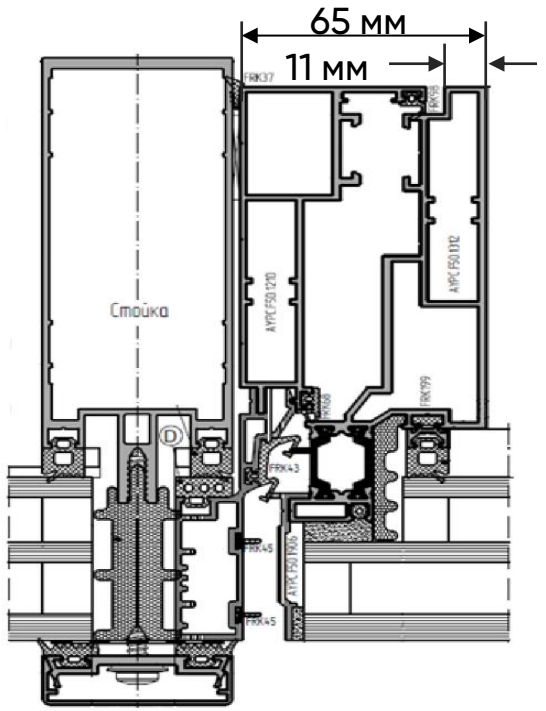

Видимая ширина интегрированного окна – **65 мм**
Видимый размер створки – **11 мм**

Интегрированные фасадные окна ALT F50 FW

Дизайн

ALT F50 FW

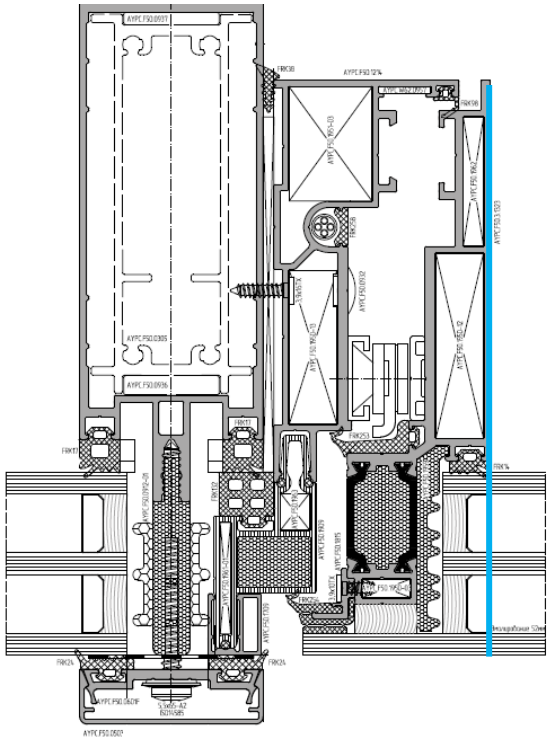

Единая видимая плоскость остекления → **эстетичный вид** светопрозрачной части створки, **гармоничное сочетание алюминия и стекла**

ALT F50 FW OLD

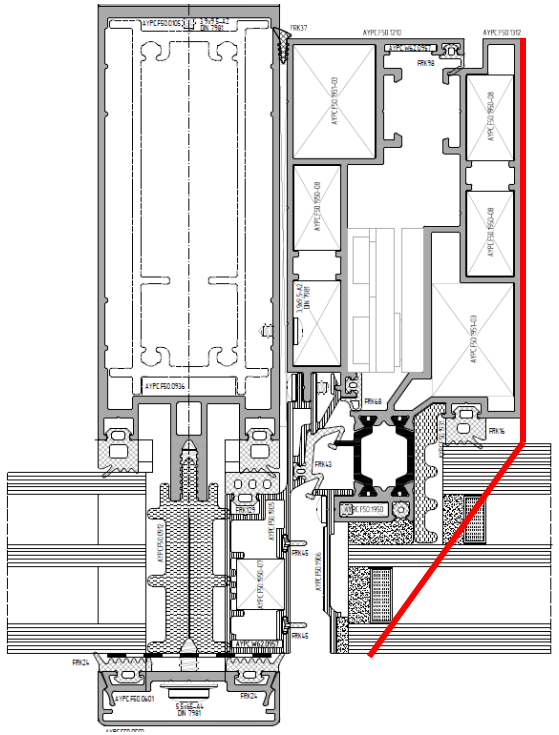

Разные плоскости камер в стеклопакете

Интегрированные фасадные окна ALT F50 FW
Дизайн

ALT F50 FW

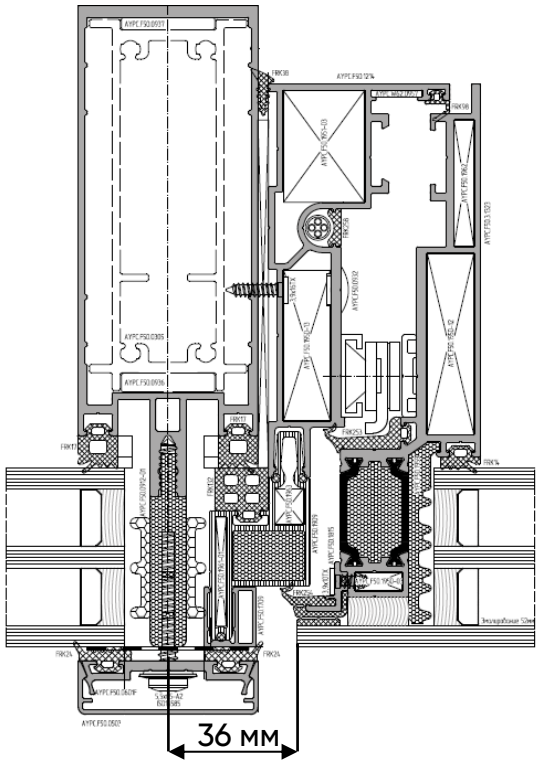

Размер до заполнения 36 мм. → **визуальная целостность остекления фасада** за счет увеличения выноса наружной кромки стекла и сокращения видимой части дополнительной рамы

ALT F50 FW OLD

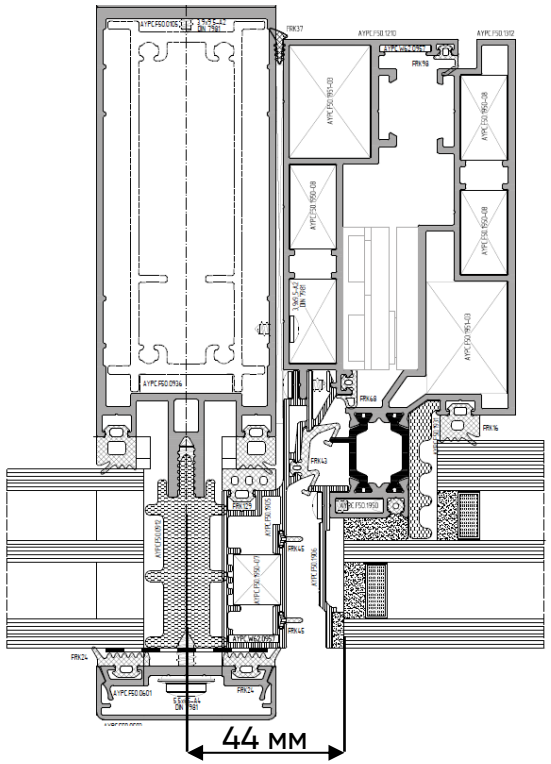

Размер до заполнения 44 мм

Интегрированные фасадные окна ALT F50 FW
Дизайн

ALT F50 FW

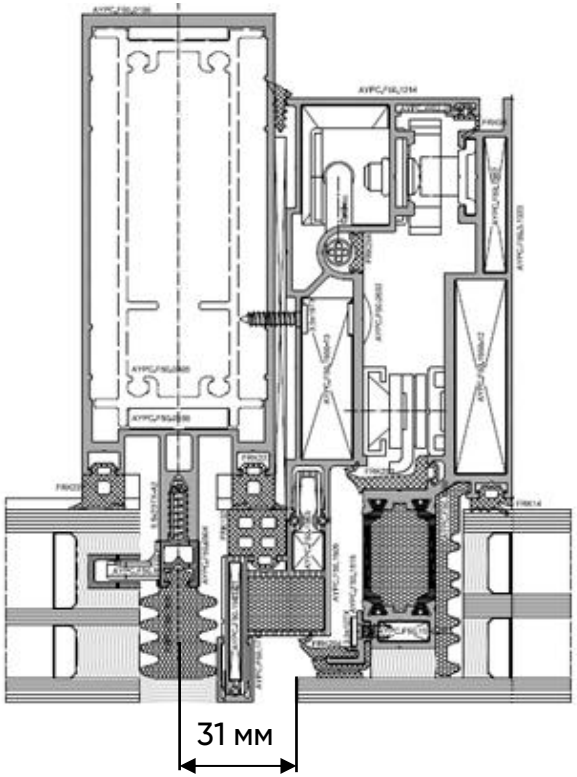

Размер до заполнения 31 мм. → **визуальная целостность остекления фасада** за счет увеличения выноса наружной кромки стекла и сокращения видимой части дополнительной рамы

ALT F50 FW OLD

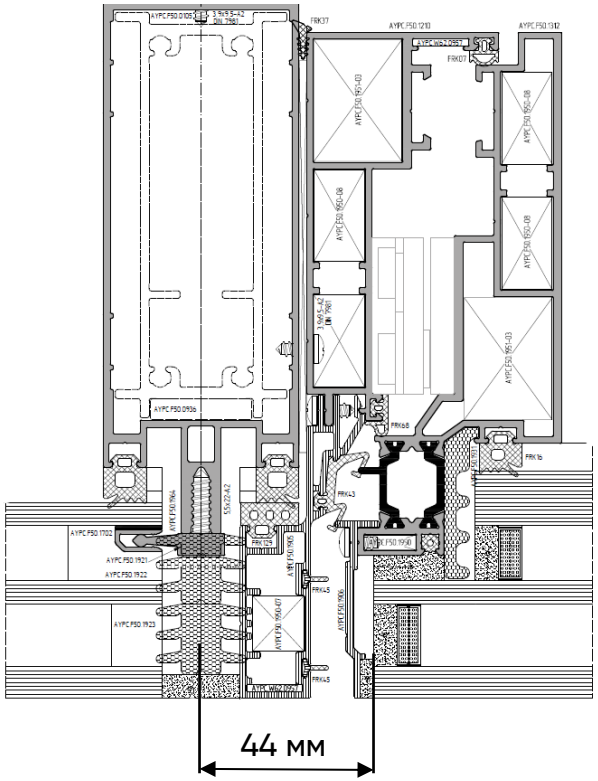

Размер до заполнения 44 мм

Преимущества фасадных интегрированных окон ALT F50 FW

Преимущества системы

- Возможность создания полноразмерных конструкций «пол - потолок»
- Ассортимент для реализации любых архитектурных задач и желаний заказчика
- Системное решение по установке скрытой автоматики
- Системная интеграция со светопрозрачными конструкциями
- Безупречный внешний вид фасада снаружи и изнутри помещения
- Многообразие исполнения и типов открывания



Фасадные крышные окна ALT F50 RW

Данный тип конструкций служит для выравнивания давления снаружи и внутри помещения, обеспечения вентиляции и дымоудаления и применяется в крышных конструкциях и наклонных стоечно-ригельных фасадах с уклоном от 3° до 80°.

Многовариантность исполнения створок обеспечивают свободу реализации в различных системах, будь то стоечно-ригельный фасад F50 и F60, купольно-крышная система ALT SKL50 или система элементных куполов ALT USKL60 и являются оптимальным выбором для:

- регионов с умеренными климатическими условиями (*теплотехника*)
- изготовления створок высотой **до 2,2 м** и шириной **до 2,2 м** (*инерционные характеристики профилей*)
- использования как в приморских зонах, так и в других регионах с повышенной ветровой нагрузкой (*герметичность*)
- многообразие вариантов исполнения створки (*дизайн*)
- установки на объектах любой этажности (*герметичность; воздухопроницаемость*)
- использования на объектах с повышенными требованиями к химическому воздействию на конструкции (*коррозионная стойкость*)



Крышные фасадные окна ALT F50 RW
Характеристики

Максимальная высота створки	2 200 мм
Максимальная ширина створки	2 200 мм
Максимальный вес	300 кг
Толщина заполнения	До 74 мм
Водопроницаемость	Класс А ГОСТ 26602.2-99
Воздухопроницаемость	Класс А ГОСТ 26602.2-99
Сопротивление ветровым нагрузкам	Класс А ГОСТ 26602.5-2001



Крышные фасадные окна ALT F50 RW
Сравнение

ALT F50 RW

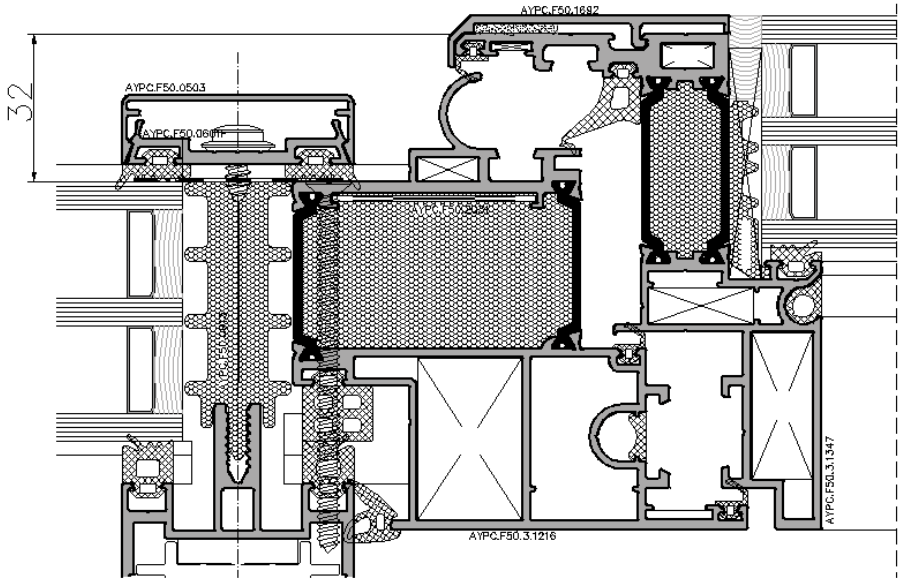

Минимальный размер выступа конструкции лючка относительно плоскости фасада **32 мм**
→ **практически незаметно на наклонных конструкциях**

ALT F50 RW OLD

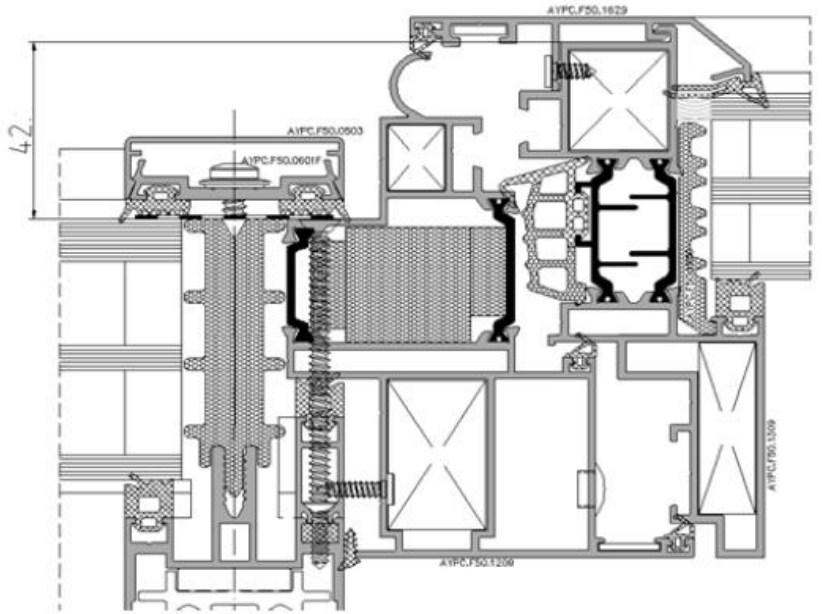

Минимальный размер выступа конструкции лючка относительно плоскости фасада **42 мм**

Крышные фасадные окна ALT F50 RW
Варианты исполнения

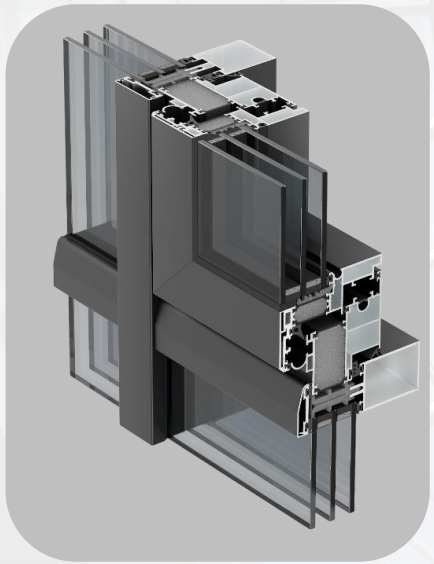

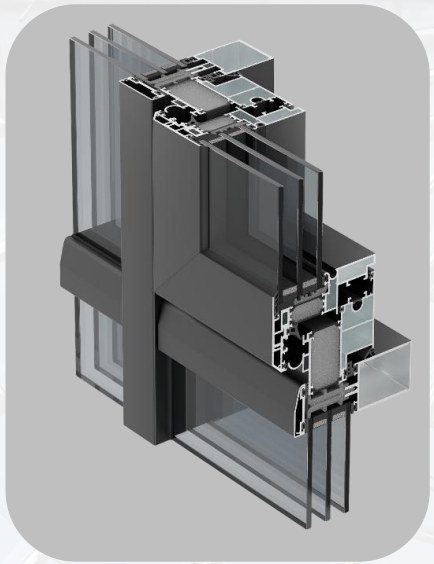

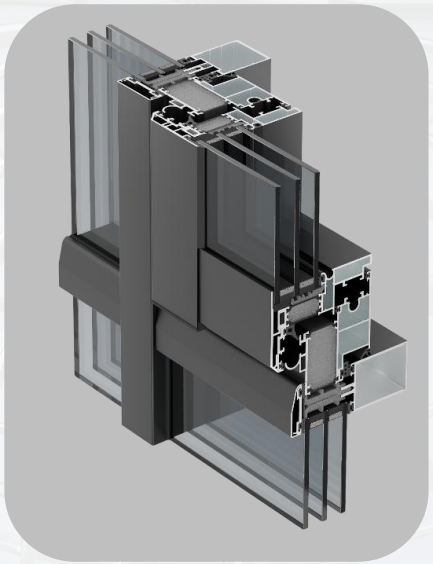

С профилем прижима

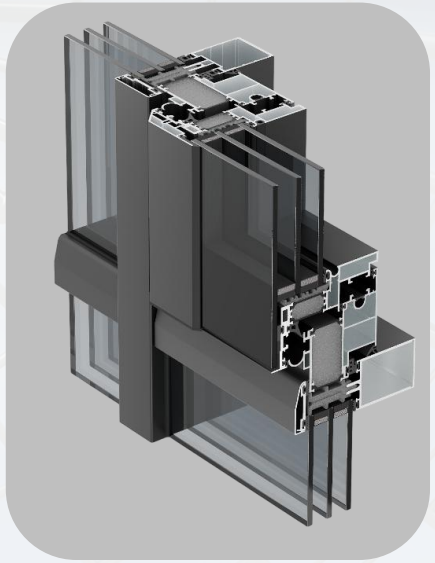

С выступом наружного стекла

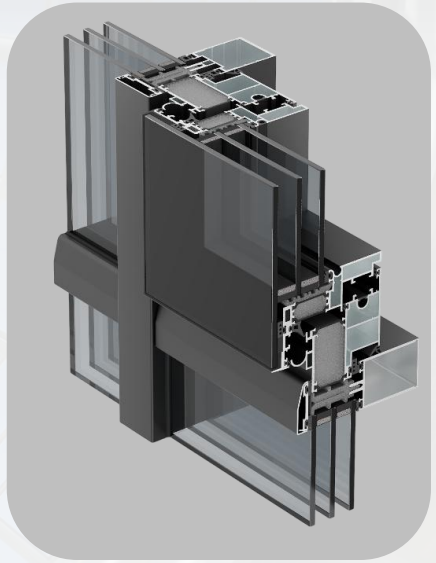

Структурное исполнение

Крышные фасадные окна ALT F50 RW
Интеграция в системы

ALT F50, F50 TT

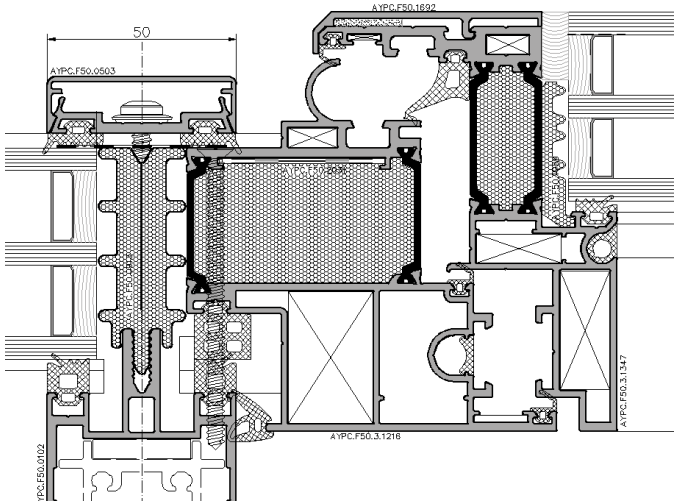

ALT F50 SG

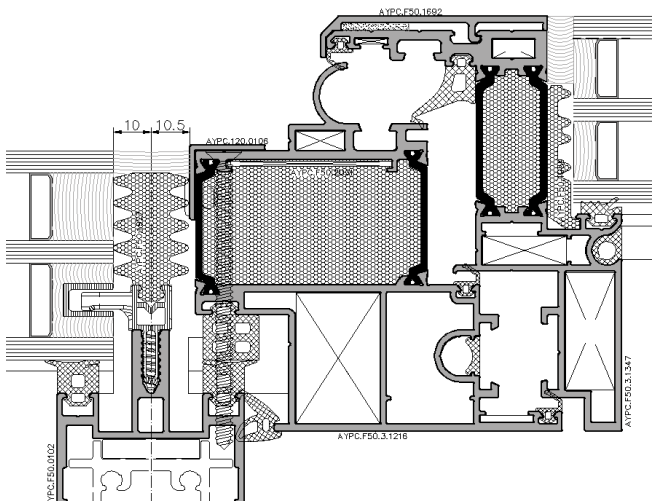

ALT SKL50

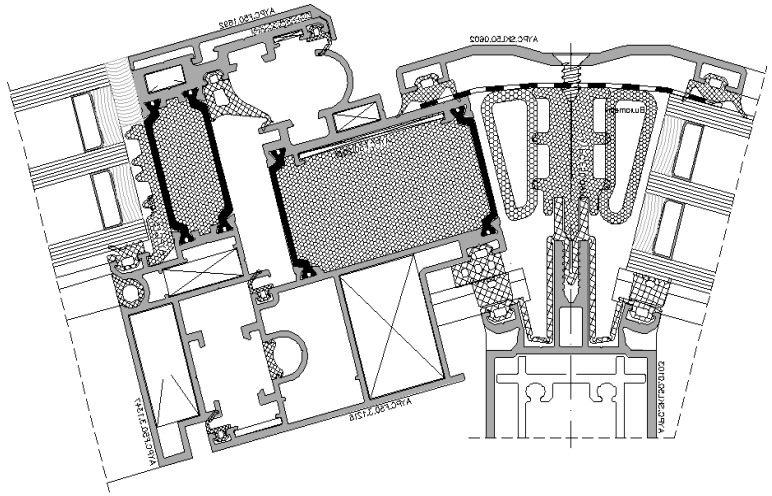

Крышные фасадные окна ALT F50 RW
Интеграция в системы

ALT F60

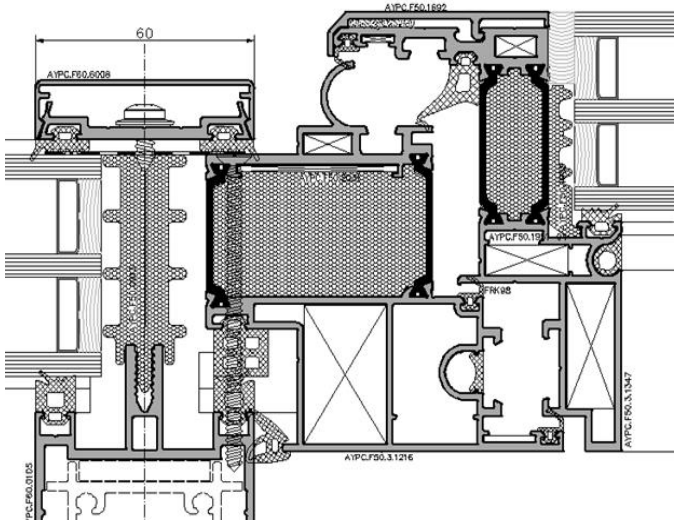

ALT F60 SG

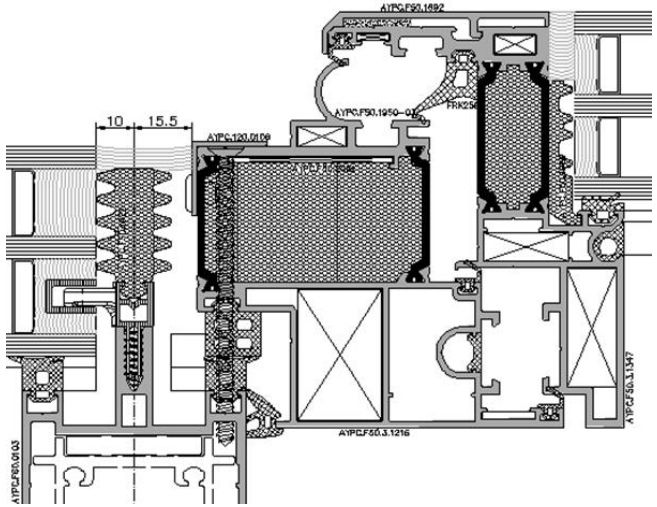

ALT USKL 60

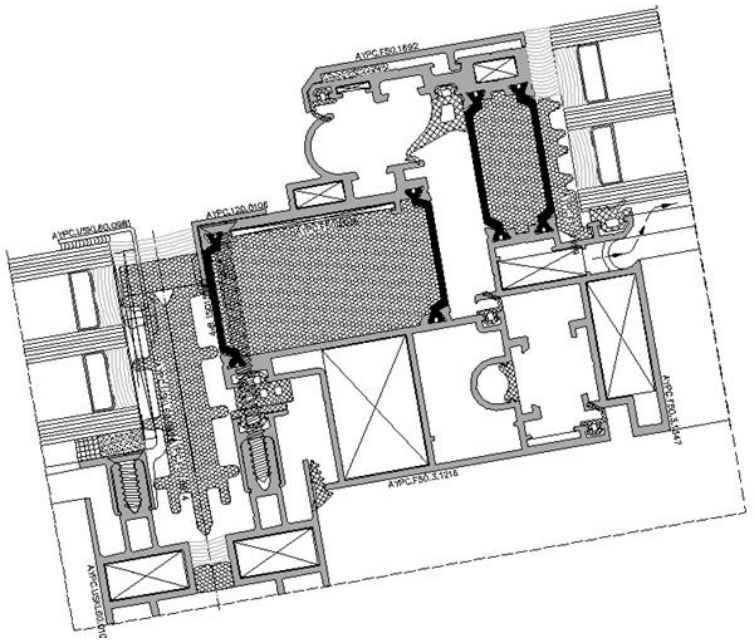

Крышные фасадные окна ALT F50 RW
Фурнитура. Ручное открывание



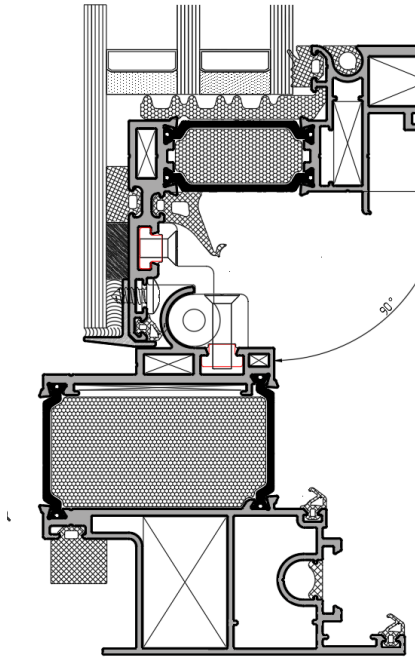

Угол открывания 0-90°



+

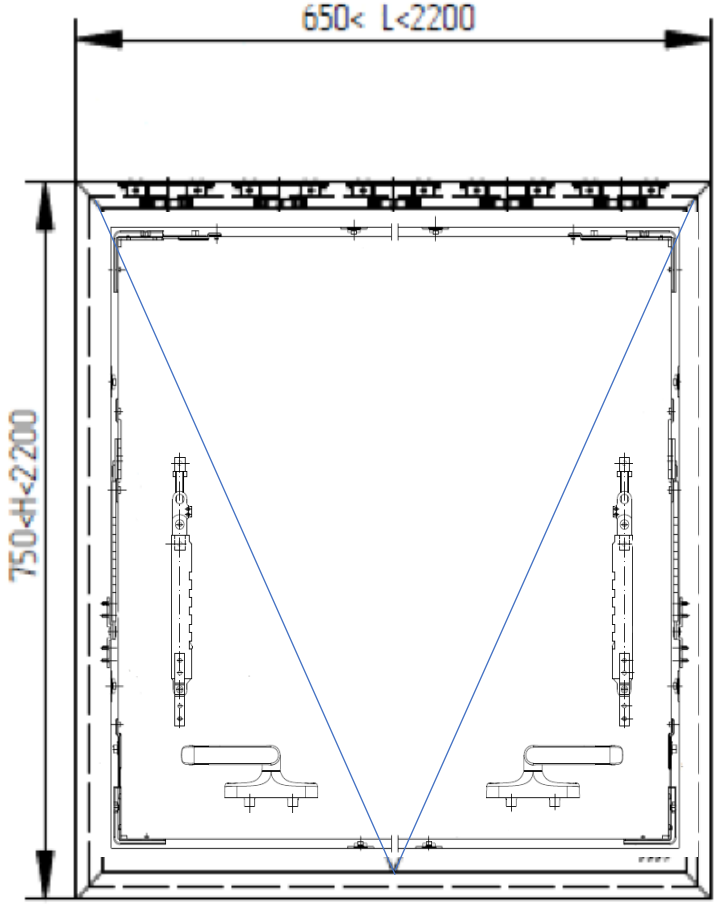

Петля собственной разработки ALUTECH:

- ✓ идеальное примыкание створка/рама
- ✓ минимальная видимая ширина на плоскости фасада

Крышные фасадные окна ALT F50 RW
Фурнитура. Автоматика

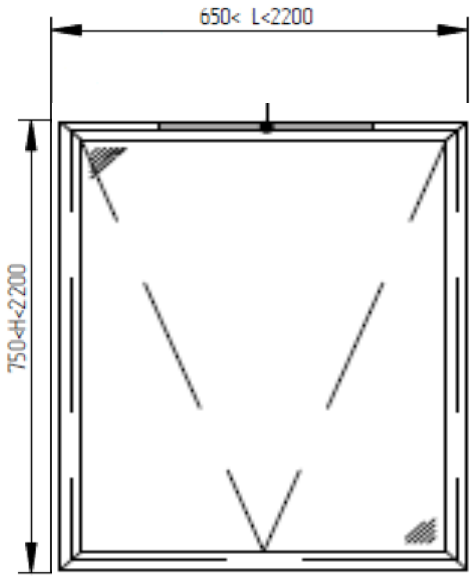

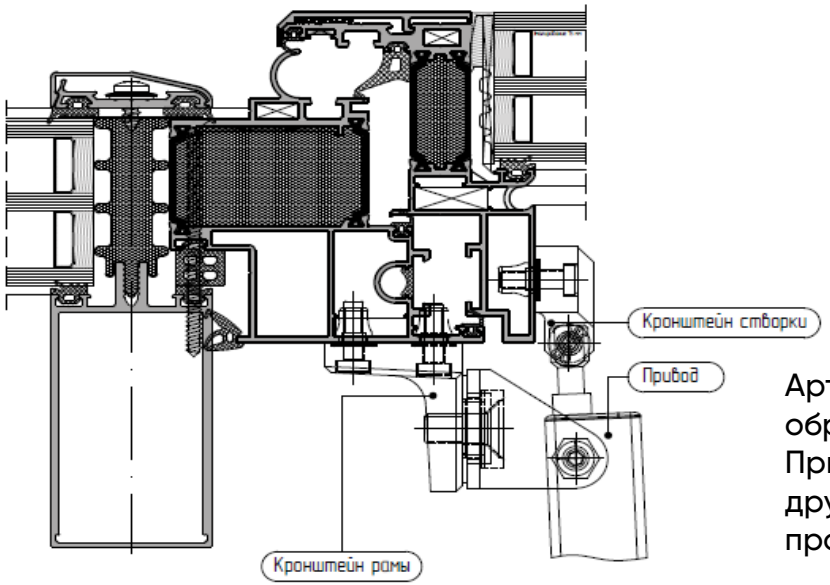

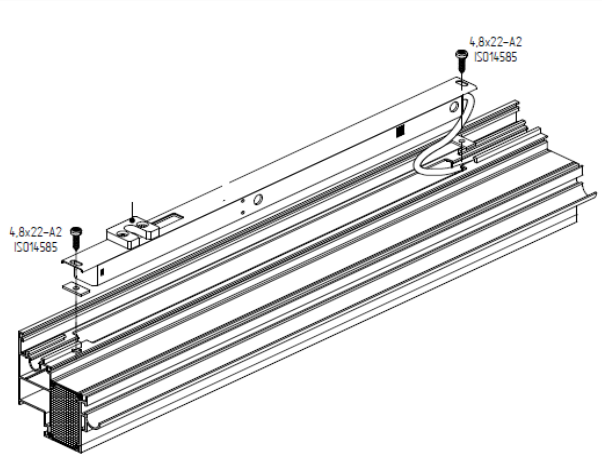

Артикулы приводов, кронштейнов, схемы установки и обработки предоставляются по запросу.
При выборе привода учитывать возможность синхронизаций с другими приводами и диаграммы нагрузок предоставлены производителем автоматики.



Фурнитурный привод

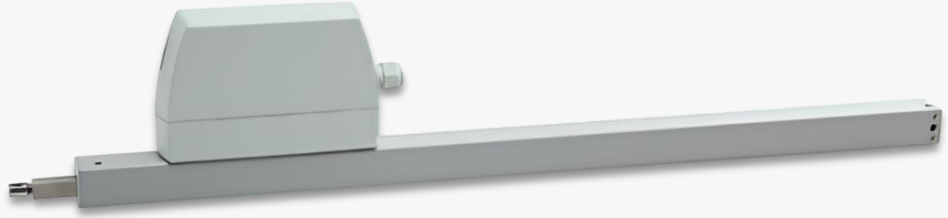

Привод/штоковый реечный для открывания окна

Крышные фасадные окна ALT F50 RW

Преимущества

- Преимущества системы
  - Архитектурная привлекательность – многовариантность исполнения створки
  - Оптимальное сочетание эстетики и теплотехники
  - Системная интеграция со светопрозрачными конструкциями
  - Безупречный внешний вид фасада снаружи и внутри помещения



Купольно-крышная система ALT SKL50

Система **ALT SKL50** предназначена для изготовления наклонных светопрозрачных покрытий зенитных фонарей, куполов и других пространственных конструкций и является оптимальным выбором для:

- регионов с умеренным или суровым климатом (*теплотехника*)
- установки больших заполнений толщиной **до 56 мм** (*инерционные характеристики профилей*)
- использования как в приморских зонах, так и в других регионах с повышенной ветровой нагрузкой (*герметичность*)
- остекления куполов и зенитных фонарей любой конфигурации и сложности (*дизайн*)
- установки тяжелых заполнений массой **до 400 кг** (*инерционные характеристики профилей*)
- использования на объектах с повышенными требованиями к химическому воздействию на конструкции (*коррозионная стойкость*)

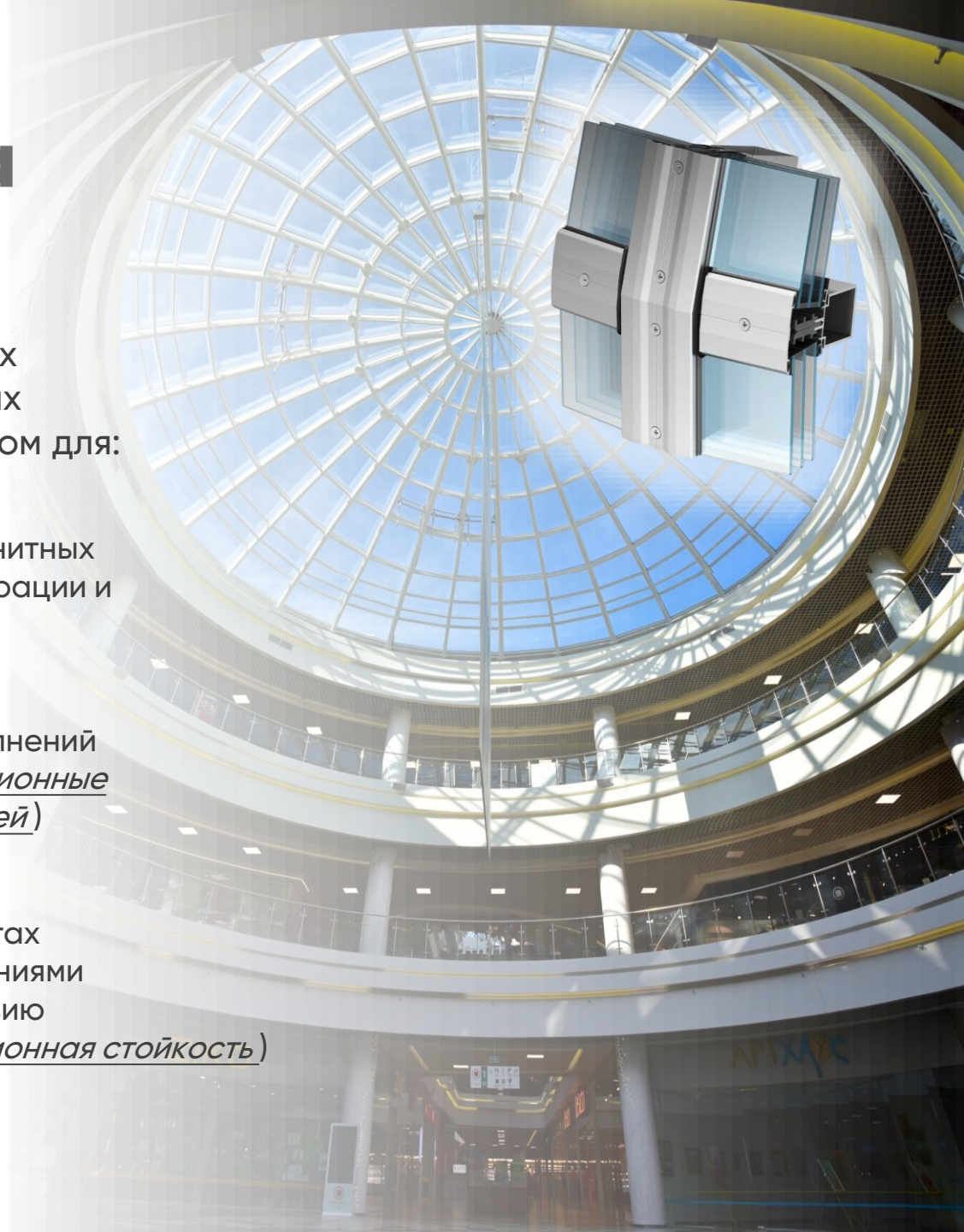

Купольно-крышная система **ALT SKL50**

СОСТАВ СИСТЕМЫ

- ПРОФИЛИ СТОЕК
- ПРОФИЛИ РИГЕЛЯ
- ПРИЖИМНЫЕ ПРОФИЛИ
- КОМПЛЕКТАЦИЯ

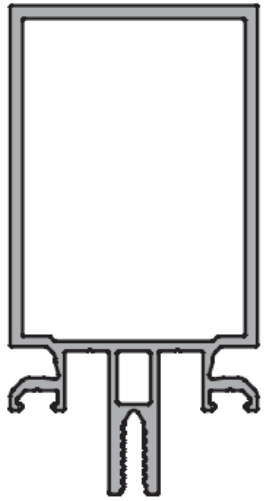

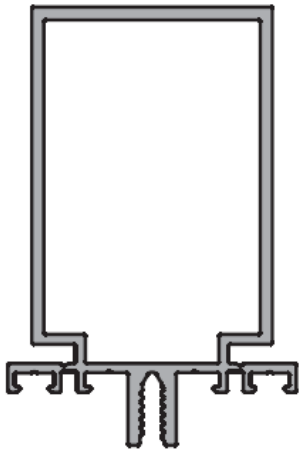



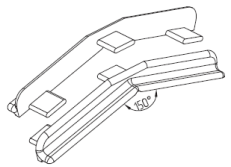

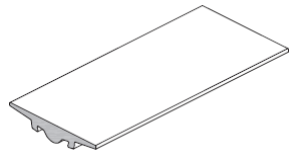

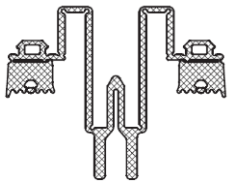

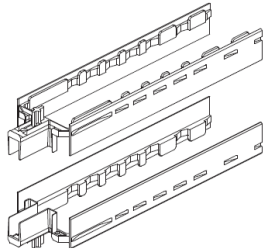

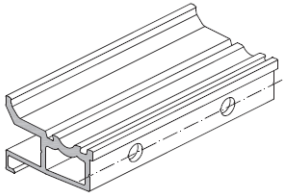

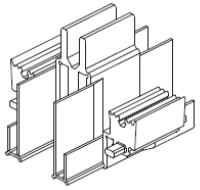

Купольно-крышная система ALT SKL50
Встраиваемые конструкции

Крышечные окна серии ALT F50 RW
С возможностью интеграции всех 5-ти типов крышного окна

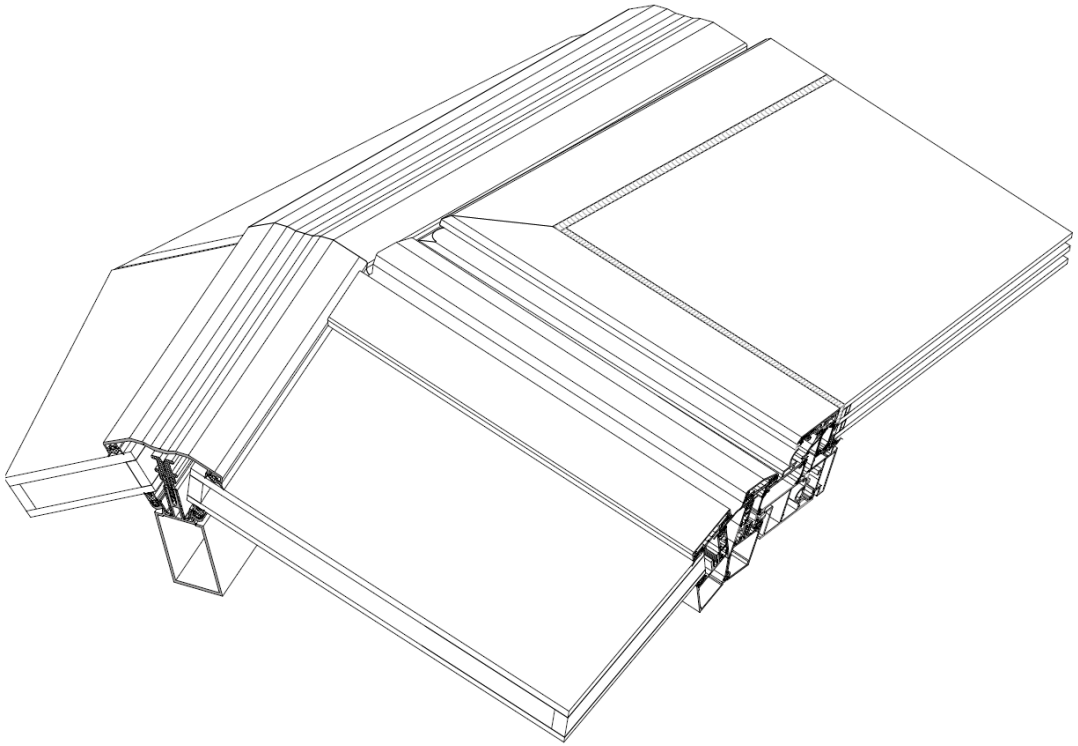

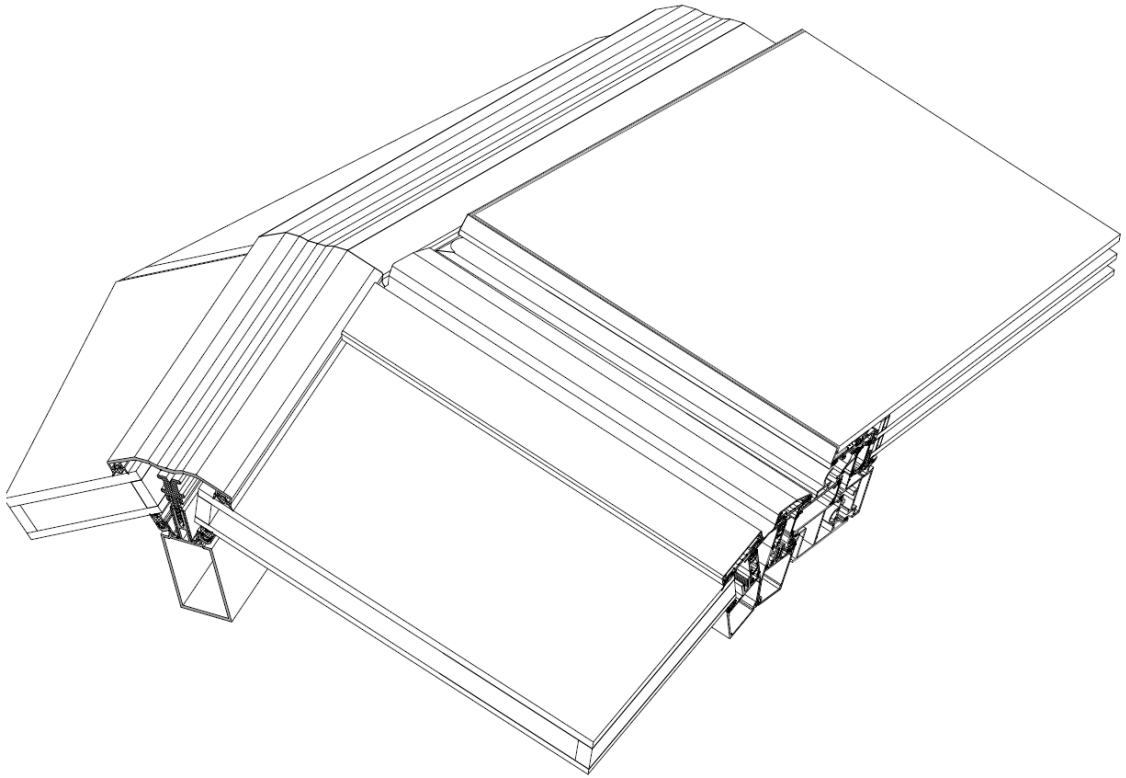

Преимущества купольно-крышной системы ALT SKL50

Преимущества системы **ALT SKL50**

- **Энергоэффективность** – подтверждена протоколами испытаний
- **Высокая герметичность** – использование сплошного уплотнителя FRK117 позволяет организовать непрерывный отвод влаги из конструкции
- **Функциональность** – использование «качающихся» опорных термомостов исключает дополнительные операции по изготовлению расклинивающих подкладок
- **Технологичность** – поворот конструкций на профилях стойки и ригеля осуществляется с помощью подгибки полок
- **Безопасность** – возможность применения интегрированных лючков из системы ALT F50
- **Дизайн** – профили системы позволяют реализовать сложные пространственные конструкции

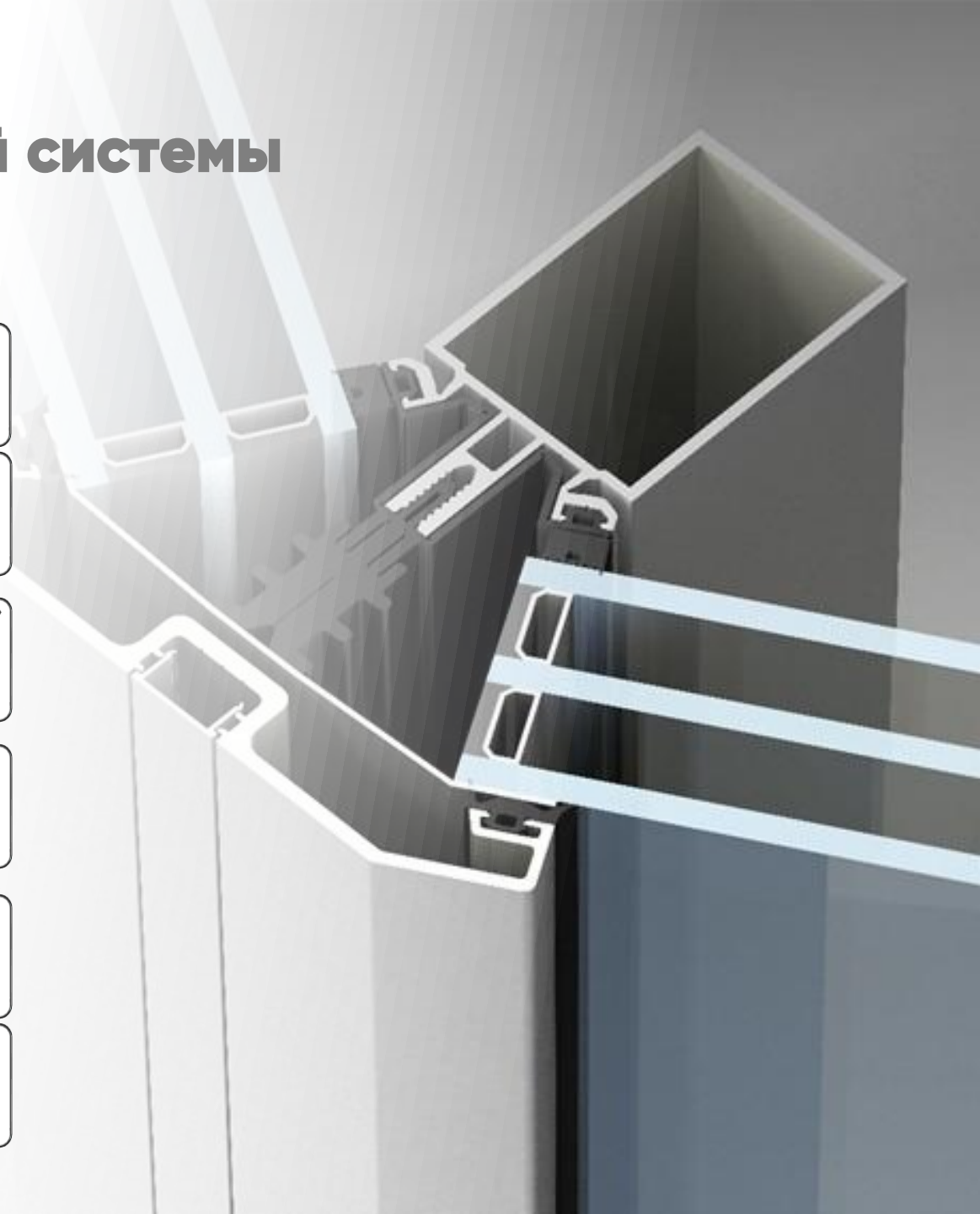

Солнцезащитные ламели ALT SP50

Система **ALT SP50** предназначена для изготовления конструкций наружной солнцезащиты, устанавливается на классический фасад или каркас здания и является оптимальным выбором для:

- объектов где необходимо пассивное охлаждение внутреннего пространства
- использования на объектах с повышенными требованиями к химическому воздействию на конструкции (*коррозионная стойкость*)
- объектов где необходимо придать индивидуальный стиль (*дизайн*)



Солнцезащитные ламели ALT SP50
Типы исполнения

ВАРИАНТЫ КРЕПЛЕНИЯ

НА ОХВАТЫВАЮЩИЙ КРОНШТЕЙН

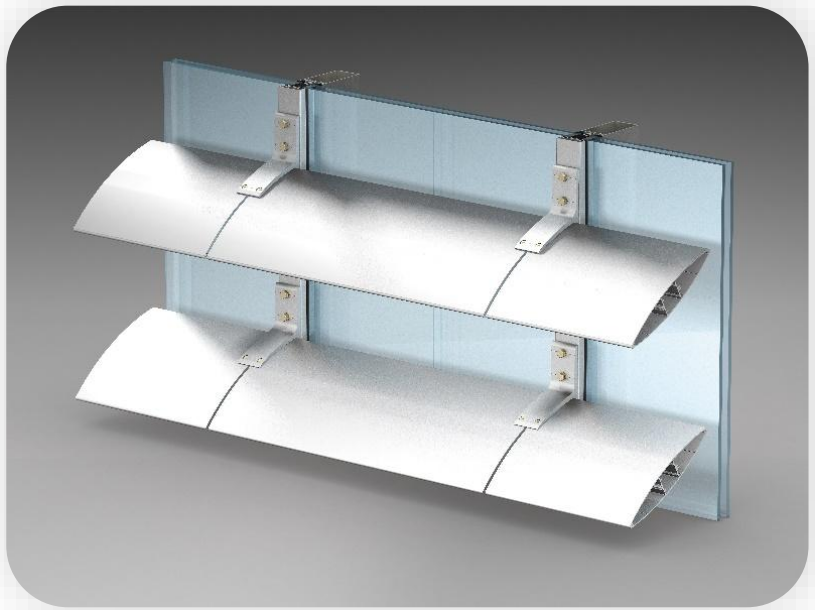

НА ВЫНОСНОЙ КРОНШТЕЙН

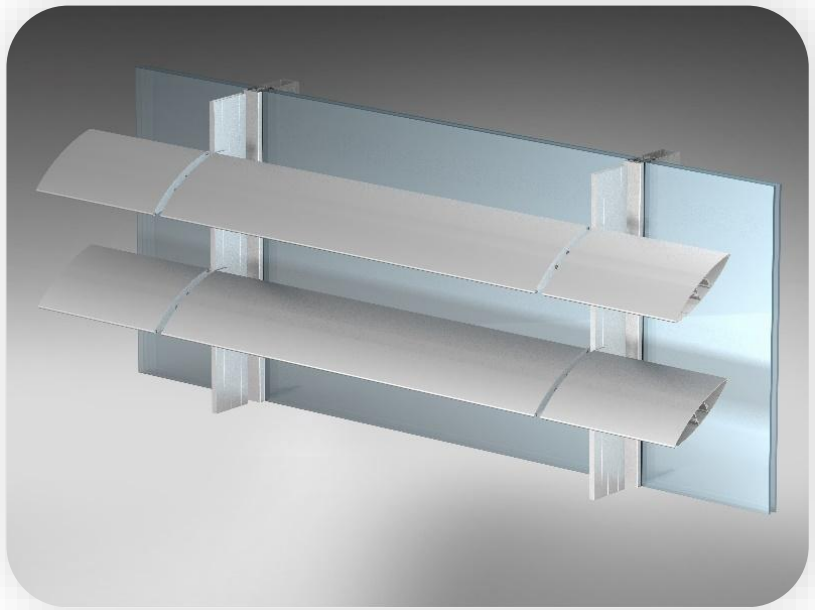

Солнцезащитные ламели **ALT SP50**

- СОСТАВ СИСТЕМЫ
  - ЛАМЕЛИ
    - ЦЕЛЬНЫЕ
      - 100 мм
      - 104 мм
      - 150 мм
      - 200 мм
      - 240 мм
      - 280 мм
    - СОСТАВНЫЕ
      - 400 мм двухсоставная
      - 400 мм трехсоставная
  - КРОНШТЕЙНЫ
    - ОХВАТЫВАЮЩИЙ КРОНШТЕЙН
      - Универсальный (0/15/30/45 градусов)
      - Усиленный для ламелей 280 мм (0/15/30/45 градусов)
    - ТОРЦЕВОЙ КРОНШТЕЙН
  - КРОНШТЕЙНЫ УСТАНОВОЧНЫЕ
  - КОМПЛЕКТУЮЩИЕ
    - Сухарные элементы
    - Пластины
    - ПВХ профиль







Солнцезащитные ламели ALT SP50

Варианты установки ламелей

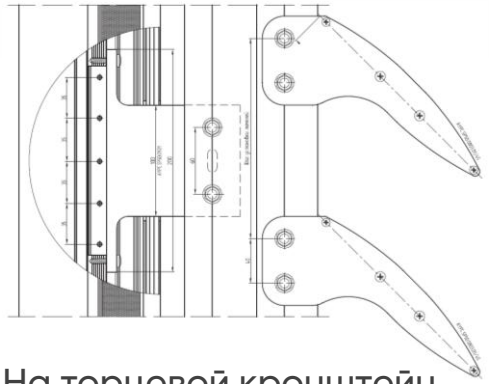

На торцевой кронштейн,
ламели 200/240/280 мм

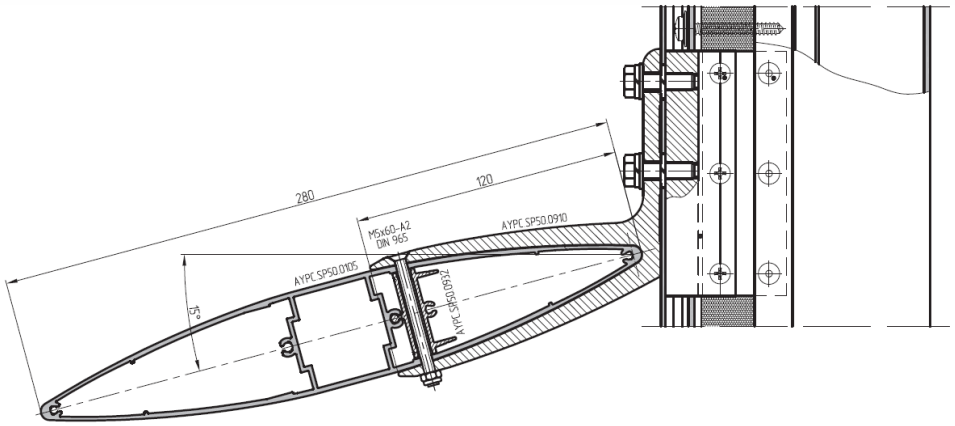

На усиленный
охватывающий кронштейн
с применением элемента
сухарного, ламель 280 мм

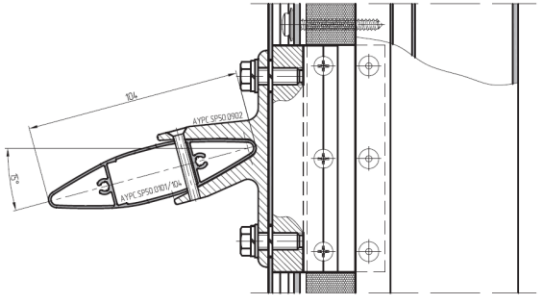

На универсальный охватывающий
кронштейн, ламель 104 мм

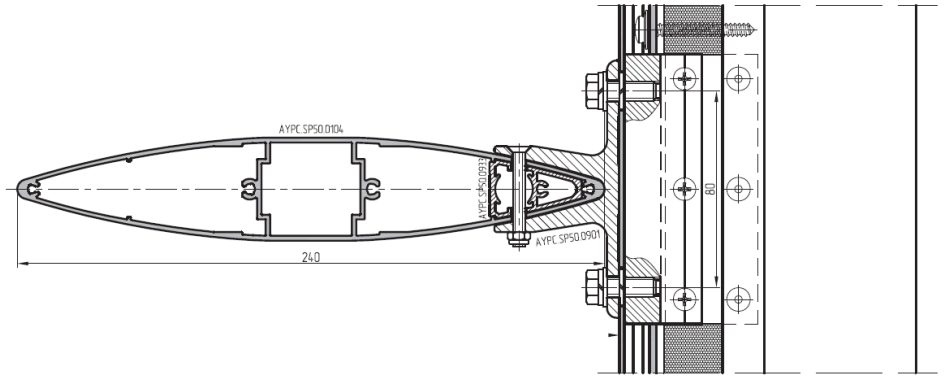

На универсальный
охватывающий кронштейн
с применением элемента
сухарного, ламель
до 280 мм

Преимущества системы солнцезащитных ламелей ALT SP50

Преимущества системы **ALT SP50**

Энергоэффективность - сооружение систем наружной солнцезащиты является наиболее простым и эффективным методом пассивного охлаждения внутреннего пространства зданий и сооружений

Технологичность и функциональность - в системе предусмотрено два типа охватывающих кронштейнов: универсальный и усиленный. Возможность монтажа системы как последовательно, так и модульно:

- с предварительной сборкой в цеху,
- простая сборка и установка в углах здания

Надежность и безопасность - совокупность уникальных системных решений, использование специальных кронштейнов делают конструкцию прочной и долговечной

Дизайн - типоразмеры ламелей: 100/104/150/200/240/280 мм. Вариант фиксации:

- крепление в охватывающем кронштейне,
- крепление на направляющей.

Угол наклона ламели: 0°/15°/30°/45°

Элементные фасады **ALUTECH**

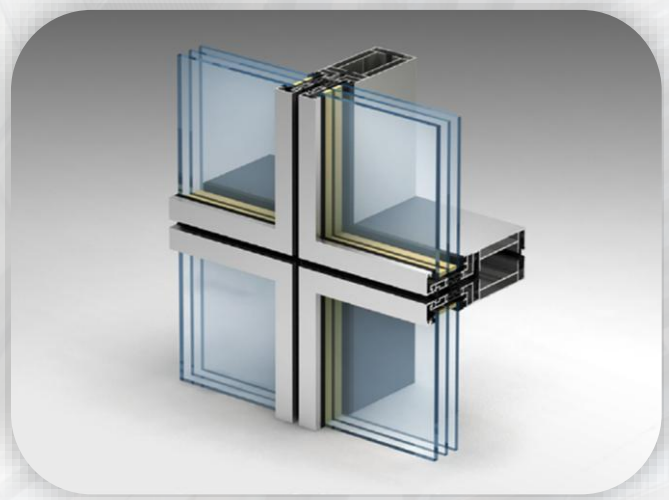

Элементный фасад **ALT EF65**

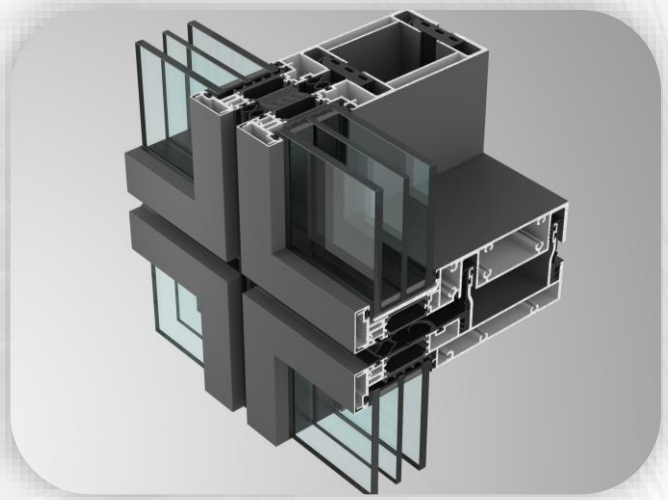

Элементный фасад **ALT EF100**

Классический элементный фасад ALT EF65

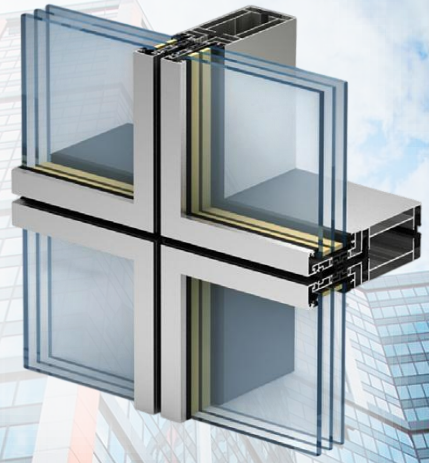

Элементный фасад **ALT EF65** предназначен для создания светопрозрачных конструкции разной степени сложности. Данный вариант остекления позволяет исключить необходимость установки строительных лесов и значительно упрощает возведение фасадов в высотном строительстве. Является оптимальным выбором для:

- регионов с умеренным или суровым климатом (*теплотехника*)
- установки больших и особо больших заполнений толщиной **до 56 мм** (*инерционные характеристики профилей*)
- использования как в приморских зонах, так и в других регионах с повышенной ветровой нагрузкой (*герметичность*)
- остекление объектов любой этажности и сложности (*дизайн*)
- установки тяжелых и особо тяжелых заполнений массой **до 500 кг** (*инерционные характеристики профилей*)
- использования на объектах с повышенными требованиями к химическому воздействию на конструкции (*коррозионная стойкость*)

Элементный фасад
Варианты исполнения

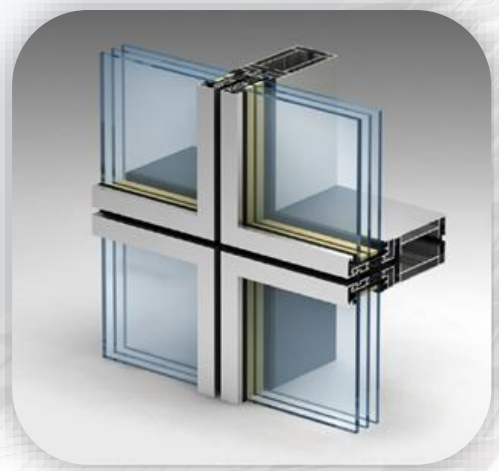

Классический
элементный фасад



Структурный
элементный фасад **SG**

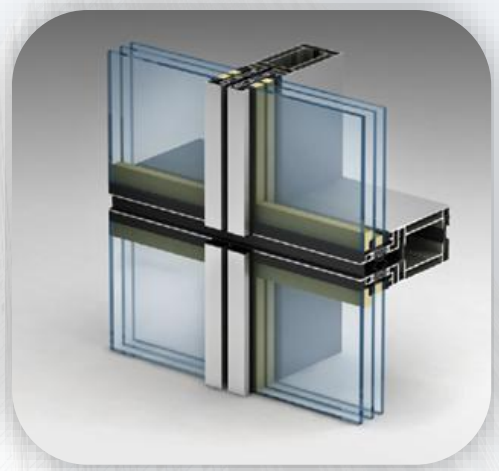

Вертикальная линия **VL**

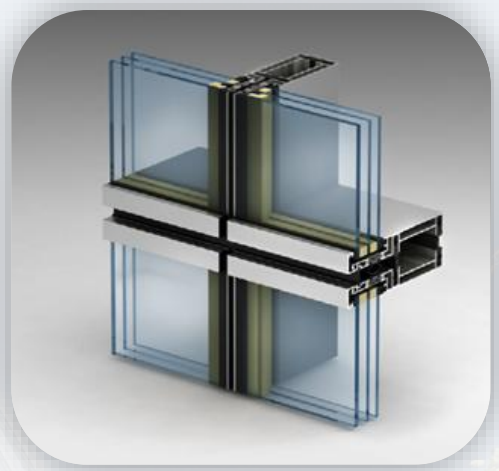

Горизонтальная линия **HL**

Элементный фасад EF65

Встраиваемые конструкции

ВСТРАИВАЕМЫЕ КОНСТРУКЦИИ

- Интегрированное окно ALT F50 типа скрытая створка

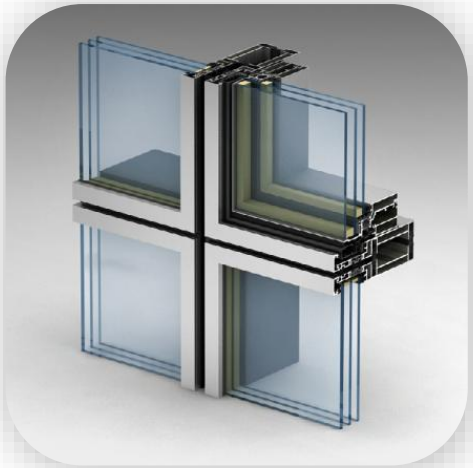

- Интегрированное окно ALT F50 с видимым креплением стеклопакета

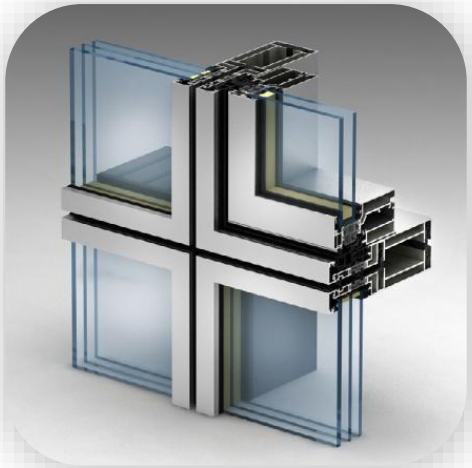

- Окна серий ALT W62/W72 с различными типами открывания



Элементный фасад ALT EF65
Дизайн

Возможность изготовления радиусных модулей!

Технология производства модуля является запатентованной!

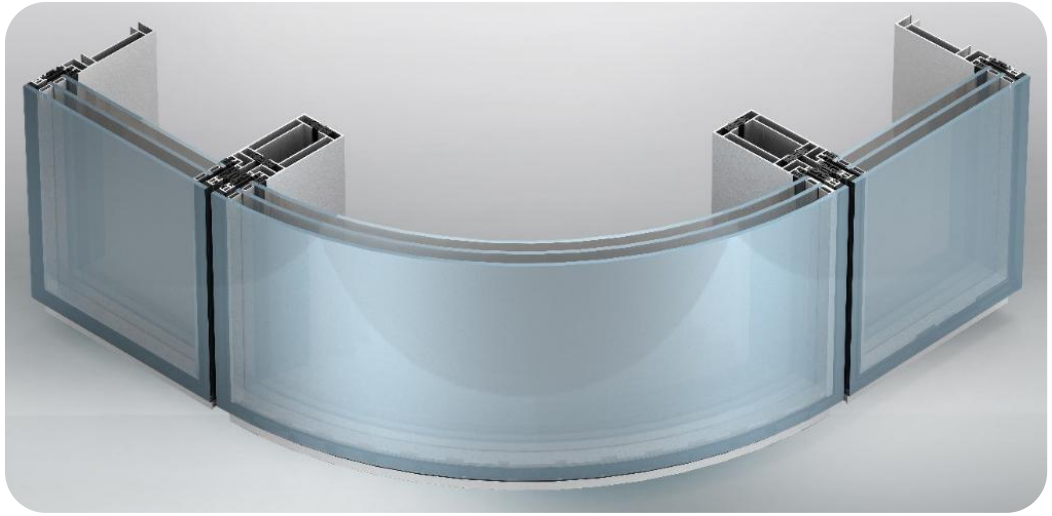



Классический элементный фасад ALT EF100

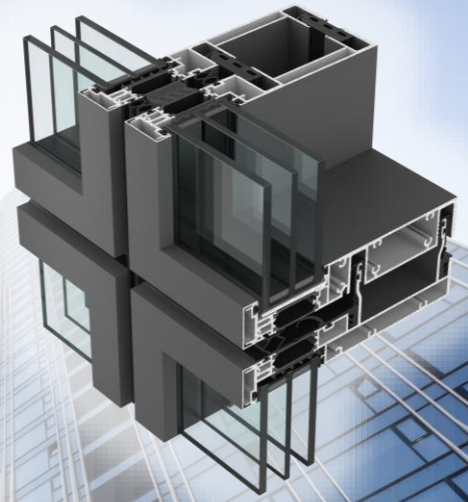

Элементный фасад **ALT EF100** предназначен для создания светопрозрачных конструкции разной степени сложности. Данный вариант остекления позволяет исключить необходимость установки строительных лесов и значительно упрощает возведение фасадов в высотном строительстве. Является оптимальным выбором для:

- регионов с умеренным или суровым климатом (*теплотехника*)
- установки больших и особо больших заполнений толщиной **до 62 мм** (*инерционные характеристики профилей*)
- использования как в приморских зонах, так и в других регионах с повышенной ветровой нагрузкой (*герметичность*)
- остекление объектов любой этажности и сложности (*дизайн*)
- установки тяжелых и особо тяжелых заполнений массой **до 800 кг** (*инерционные характеристики профилей*)
- использования на объектах с повышенными требованиями к химическому воздействию на конструкции (*коррозионная стойкость*)

Элементный фасад EF100

Встраиваемые конструкции

ВСТРАИВАЕМЫЕ КОНСТРУКЦИИ

- Интегрированные окна ALT F50FW

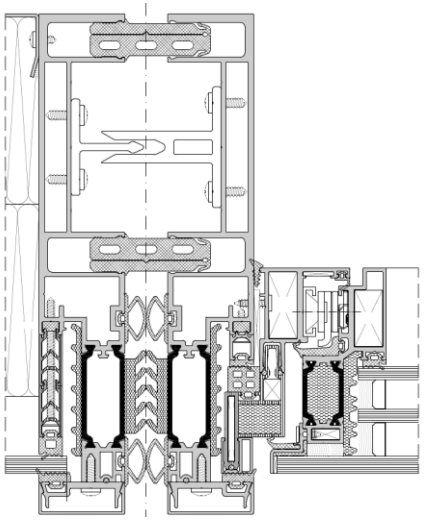

- Окна серий ALT W62/W72/W77

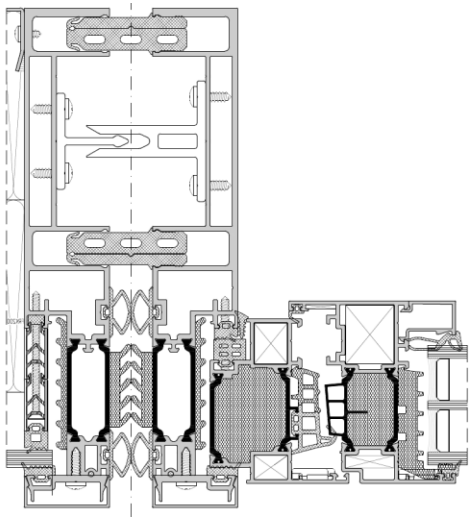

- Вентстворки серий ALT W62/W72/W77

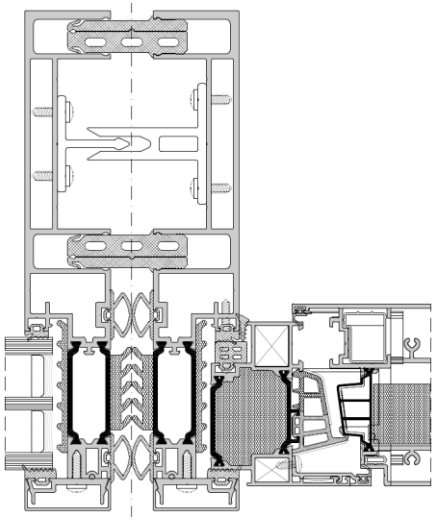

Преимущества элементных фасадов ALUTECH

Преимущества системы **ALT EF65/100**

- **Энергоэффективность –** подтверждена протоколами испытаний
- **Высокая герметичность –** достигается за счет трехконтурной системы уплотнений
- **Надежность** – специальные кронштейны и фиксирующие элементы обеспечивают равномерное распределение ветровых нагрузок на фасад
- **Технологичность** – полная заводская сборка модулей позволяет гарантировать качество и скорость монтажа фасада непосредственно на объекте
- **Безопасность** – в состав модулей входит противопожарная отсечка, успешно прошедшая испытания на соответствие пределу огнестойкости EI60
- **Дизайн** – минимальная видимая ширина профилей, различные варианты исполнения модулей фасада: как с видимыми прижимными профилями, так и без их

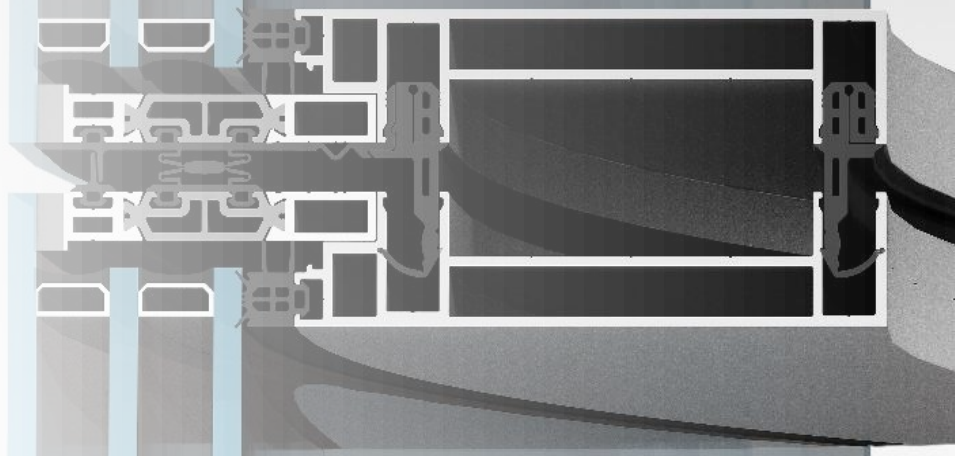

Система элементных куполов ALT USKL60

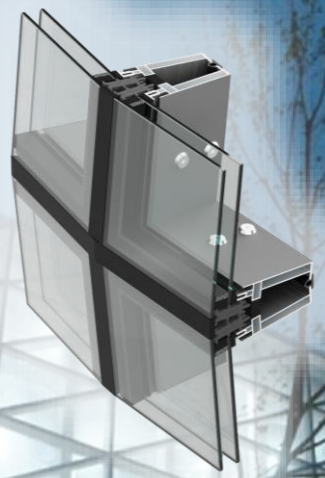

Алюминиевая светопрозрачная система **USKL60** предназначена для остекления сложных параметрических конструкций зданий и сооружений, в том числе купольно–крышных конструкций.

Конструкции представляют собой объемные геометрические структуры, собранные из определённого количества готовых остекленных блоков различной геометрической формы.

Является оптимальным выбором для:

- регионов с умеренным или суровым климатом (*теплотехника*)
- остекления объектов любой этажности и сложности (*дизайн*)
- установки больших и особо больших заполнений толщиной **до 54 мм** (*инерционные характеристики профилей*)
- использования на объектах с повышенными требованиями к химическому воздействию на конструкции (*коррозионная стойкость*)
- использования как в приморских зонах, так и в других регионах с повышенной ветровой нагрузкой (*герметичность*)

Система элементных куполов **ALT USKL60**

СОСТАВ СИСТЕМЫ

- ПРОФИЛИ
- СУХАРНЫЕ ЭЛЕМЕНТЫ
- СОЕДИНИТЕЛЬНЫЕ ЭЛЕМЕНТЫ
- ЗАКЛАДНЫЕ ЭЛЕМЕНТЫ
- КРОНШТЕЙНЫ
- УПЛОТНИТЕЛИ
- ПРОФИЛИ ДИСТАНЦИОННЫЕ
- ВСПЕНЕННЫЕ ЭЛЕМЕНТЫ

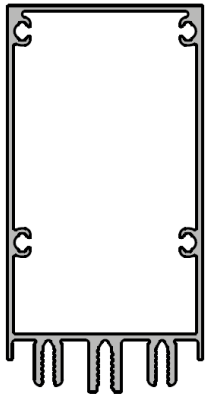

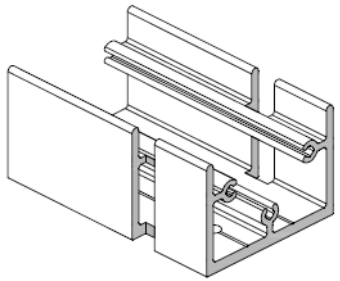

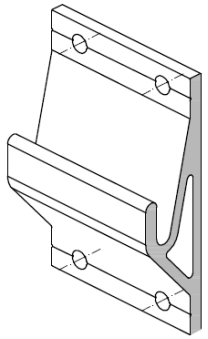

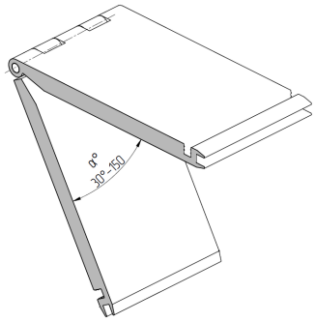

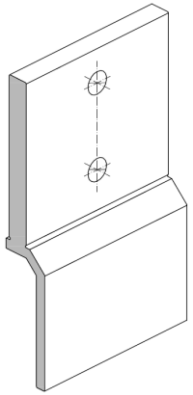



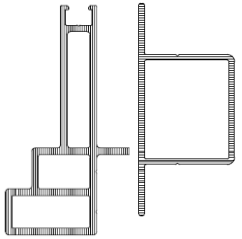

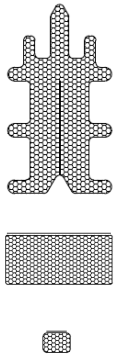

Преимущества системы элементных куполов
Дизайн

В предпочтительных вариантах исполнения остеклённые блоки формируют при взгляде в перпендикулярной плоскости форму треугольника, прямоугольника, квадрата, трапеции, ромба и других геометрических фигур.

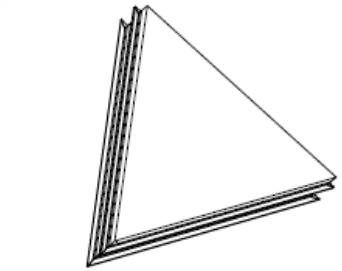

Готовый блок светопрозрачной конструкции
без переплета,
образующий форму треугольника

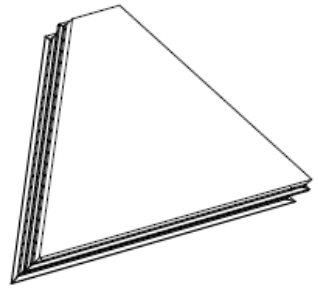

Готовый блок светопрозрачной конструкции
без переплета,
образующий форму трапеции

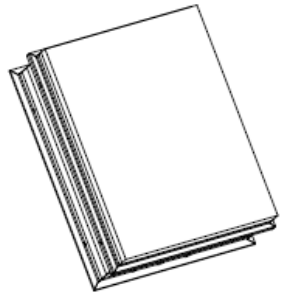

Готовый блок светопрозрачной конструкции
без переплета,
образующий форму квадрата или прямоугольника

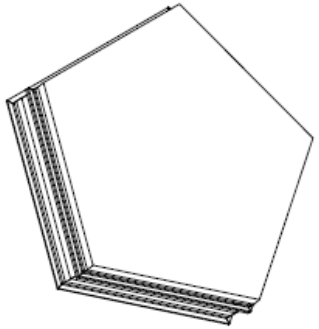

Готовый блок светопрозрачной конструкции
без переплета,
образующий форму пятиугольника

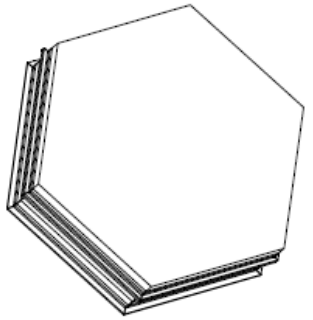

Готовый блок светопрозрачной конструкции
без переплета,
образующий форму шестиугольника

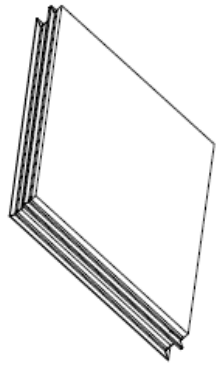

Готовый блок светопрозрачной конструкции
с переплетом,
образующий форму ромба

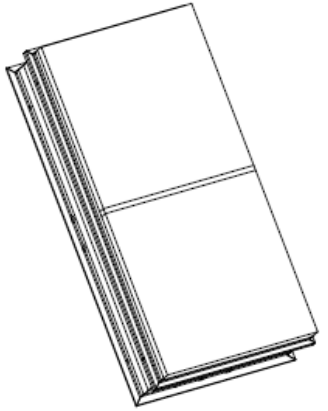

Готовый блок светопрозрачной конструкции
с переплетом,
образующий форму прямоугольника

Преимущества системы элементных куполов ALT USKL60

Преимущества системы **ALT USKL60**

- Минимальное количество профилей в системе
- Установка страховочных элементов и элементов крепления для СОФ
- Повышенные гидроизоляционные характеристики, 2 уровня герметизации
- 100% сборка элементов на производстве
- Возможность построения геокуполов без металлокаркаса
- Возможность построения модулей любых геометрических форм за счет применения закладных с фиксированным углом и шарнирных закладных

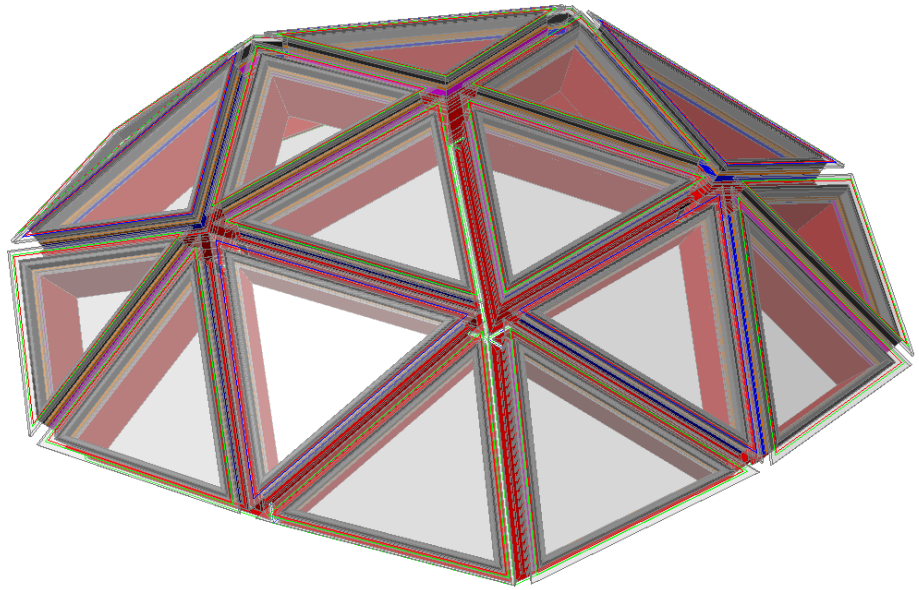

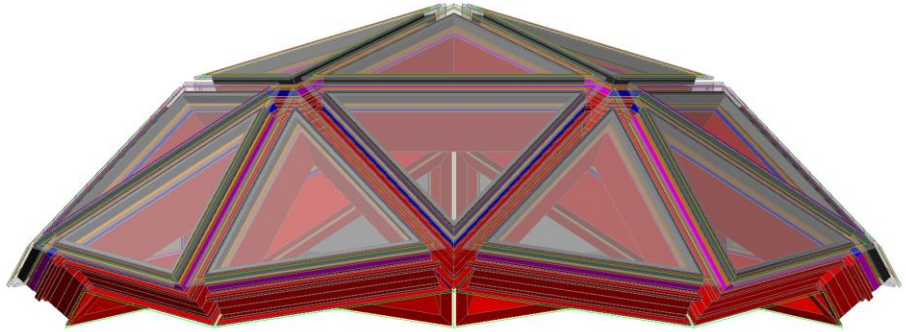

Навесные вентилируемые фасады (НВФ) ALT 150

Фасадная система **ALT 150** позволяет увеличить энергоэффективность здания и снизить затраты на его эксплуатацию, повысить привлекательность объекта для покупателей и арендаторов, создав более комфортные условия для труда и отдыха и является оптимальным выбором для:

- регионов с умеренным или суровым климатом (*теплотехника*)
- разрешённой высоты применения **до 150 м** (*инерционные характеристики профилей*)
- использования как в приморских зонах, так и в других регионах с повышенной ветровой нагрузкой (*герметичность*)
- выбора вариантов облицовки (*дизайн*)
- для регионов с требованиями по сейсмостойкости **до 9 баллов** (*инерционные характеристики профилей*)
- использования на объектах с повышенными требованиями к химическому воздействию на конструкции (*коррозионная стойкость*)

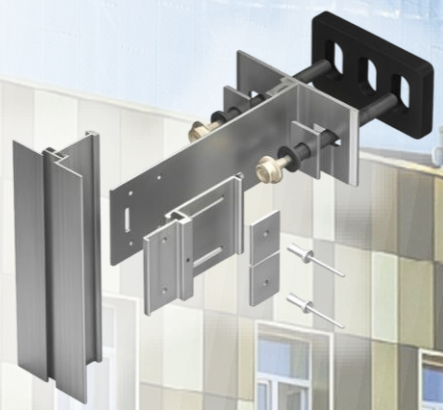

Навесные вентилируемые фасады (НВФ) **ALT 150**

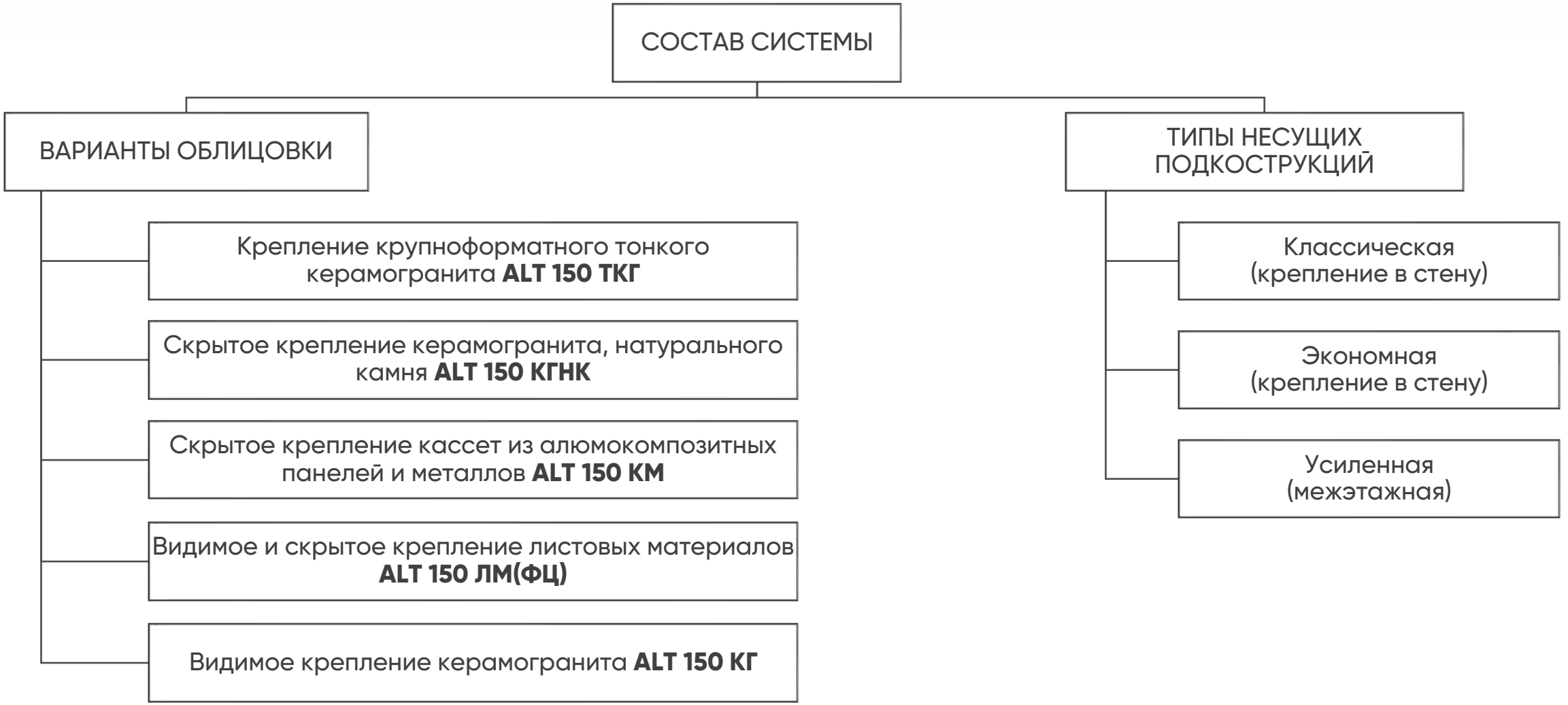

Система НВФ ALT 150

Типы несущих подконструкций

Классическая

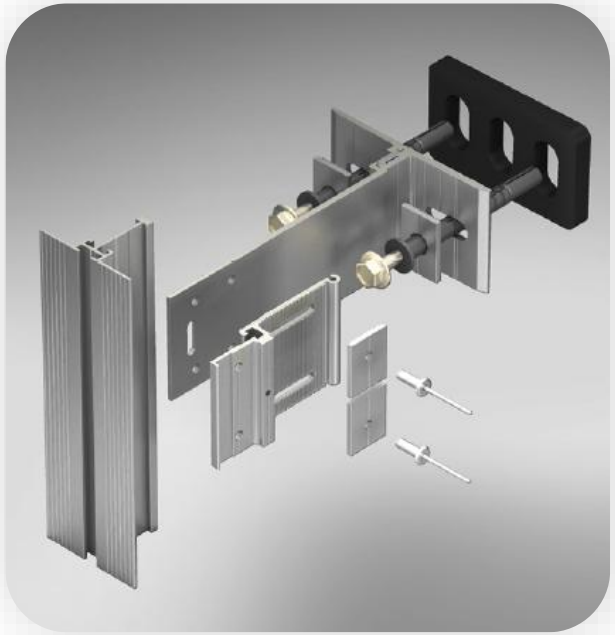

Крепление в стену

Экономичная



Крепление в стену

Усиленная
(межэтажная)



Крепление в плиты перекрытий

Система навесных вентилируемых фасадов
ALT 150 КГ

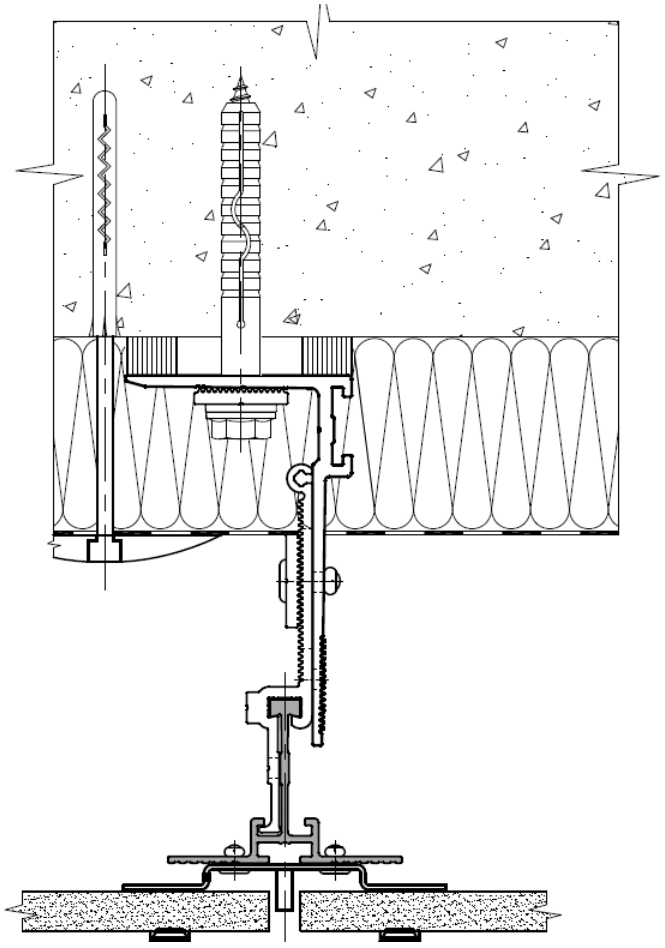

Решение ориентировано на массовый сегмент строительства и позволяет крепить к несущей конструкции НВФ плиты керамогранитные размером до 1200 мм на 1200 мм.

Крепление видимое, осуществляется при помощи специальных кляммеров.



Система навесных вентилируемых фасадов
ALT 150 KM

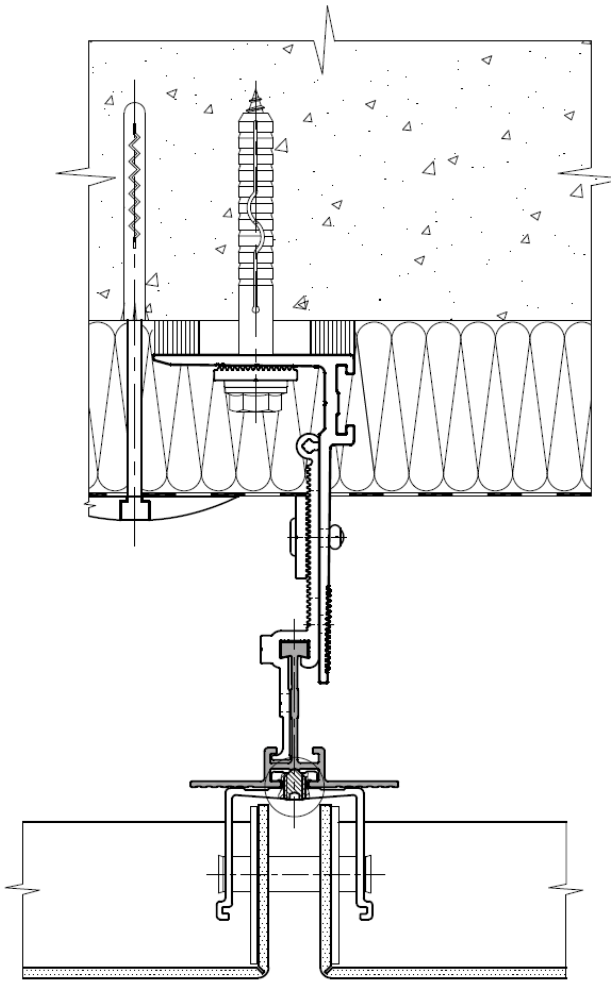

Решение ориентировано на массовый сегмент строительства и позволяет крепить к несущей конструкции НВФ кассеты различного габарита, изготовленные из листов алюминиевых композитных, алюминиевых и иных металлов.

Крепление кассеты скрытое: нагрузку от веса воспринимает верхняя отбортовка кассеты, ветровые нагрузки воспринимают специальные "салазки", находящиеся в зацепе с кассетой.

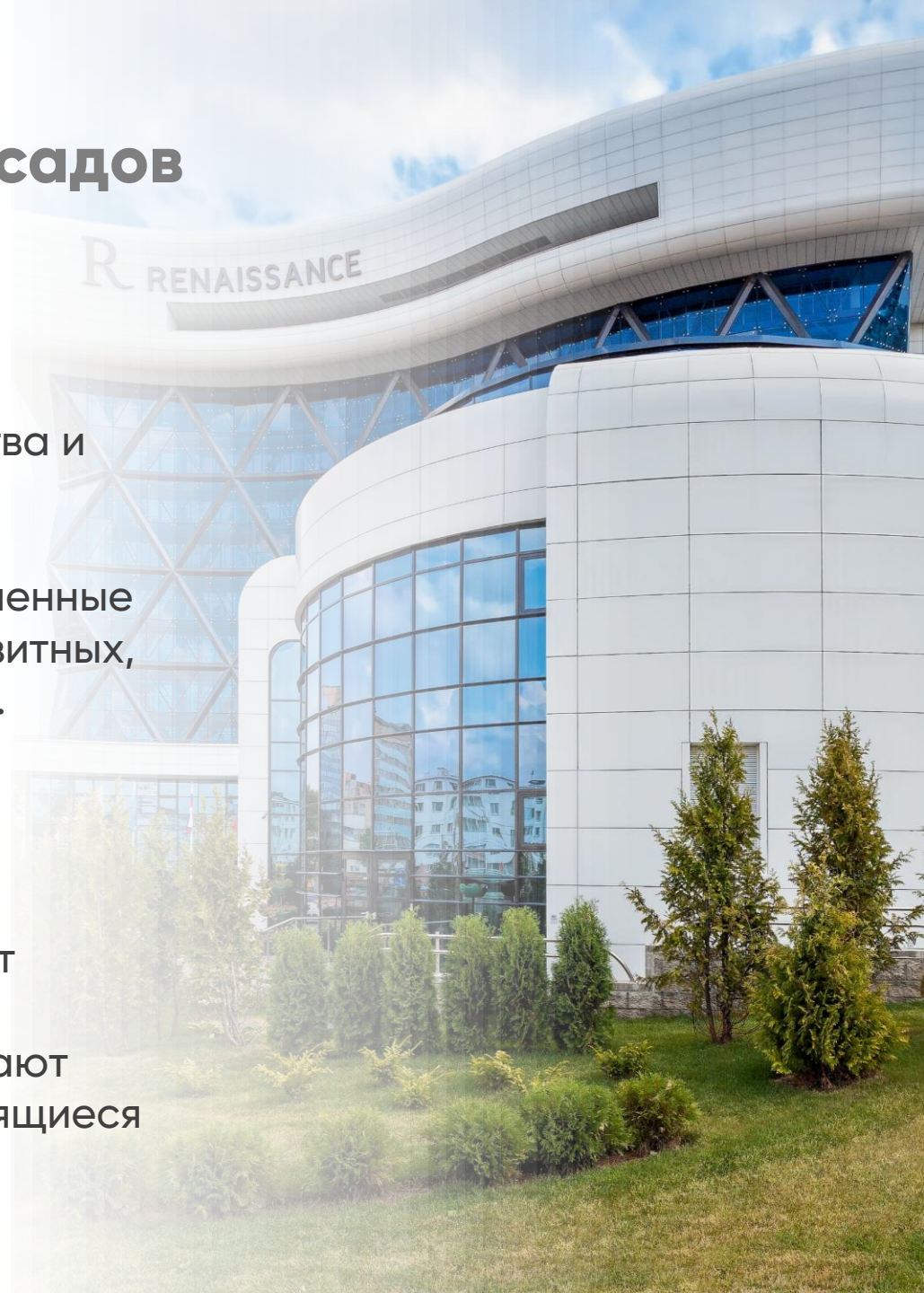

Система навесных вентилируемых фасадов
ALT 150 ЛМ(ФЦ)

Решение ориентировано на массовый сегмент строительства и позволяет крепить к несущей конструкции НВФ широкоформатные листовые облицовки (фиброцементные панели, HPL-панели, металлические листы).

Крепление видимое, осуществляется при помощи специальных заклепок с широким бортиком.

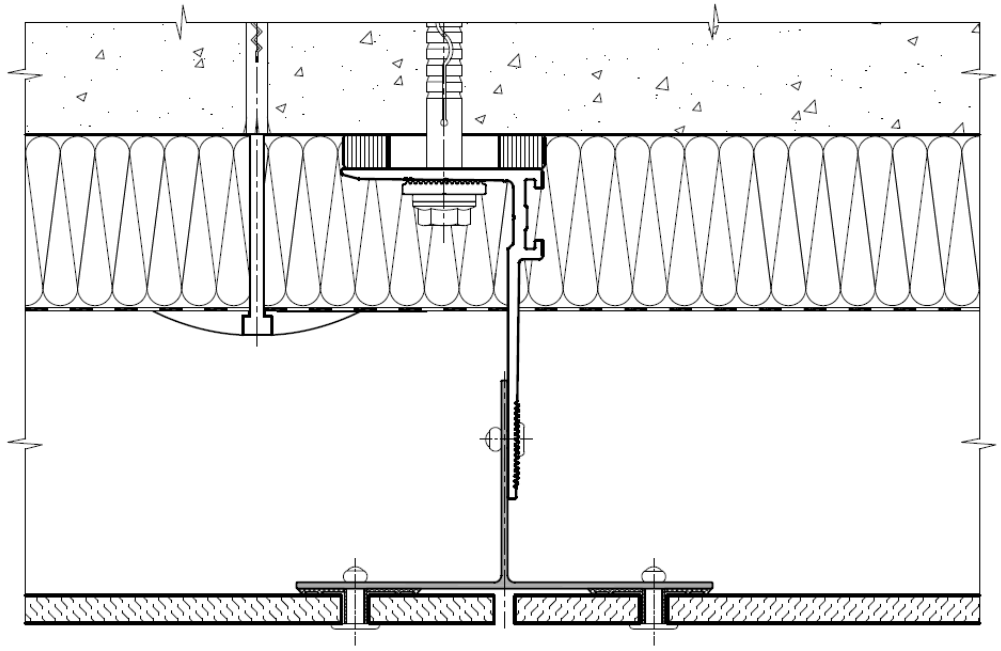

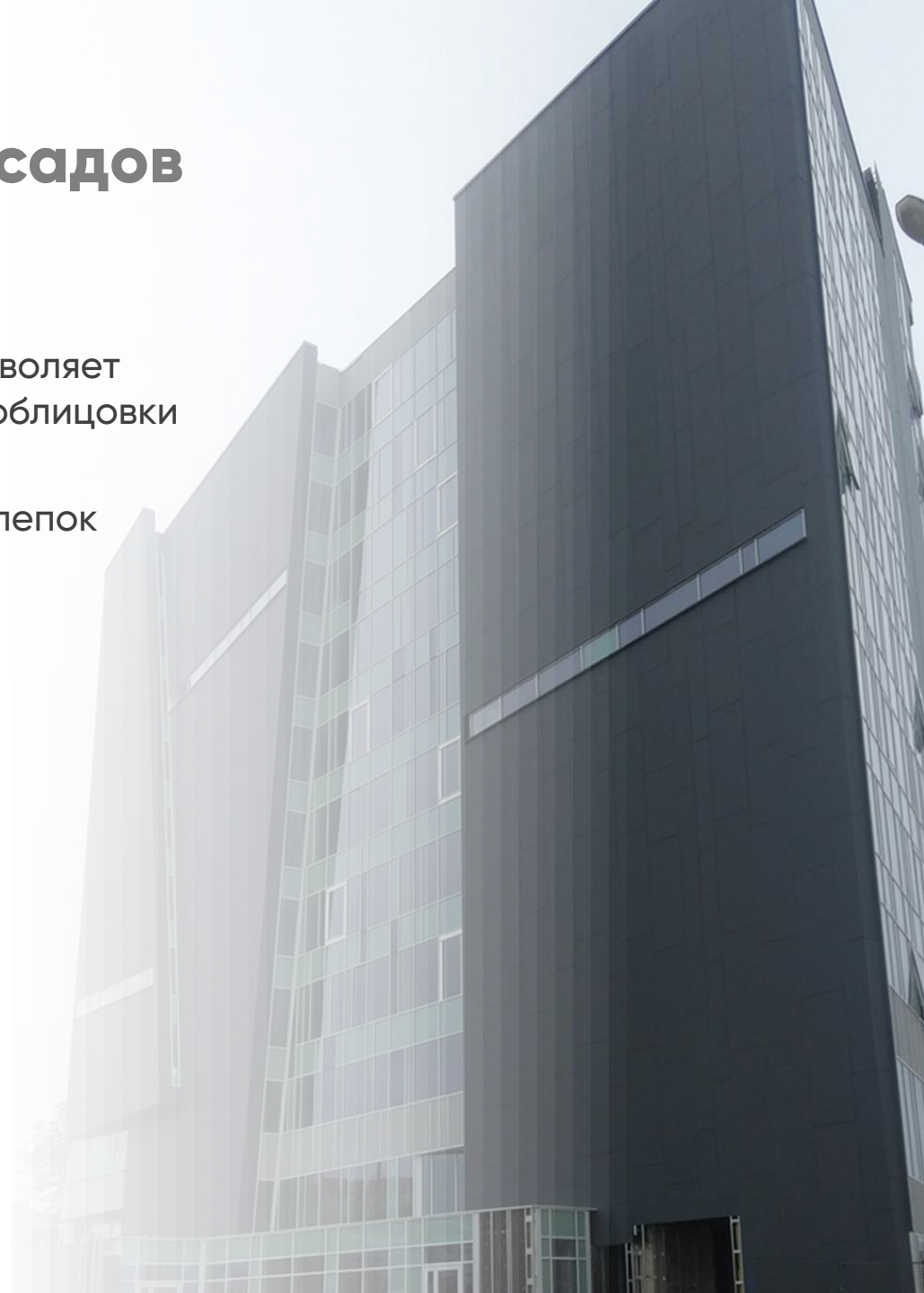

Система навесных вентилируемых фасадов
ALT 150 ГКНК

Решение для премиального сегмента, полностью скрытое крепление.

1. Крепление керамогранита, натурального и искусственного камня, HPL-панелей осуществляется к горизонтальным направляющим несущего каркаса НВФ при помощи специальных зацепов (аграф). Аграфы предварительно крепятся к облицовке при помощи специальных анкеров.

2. Крепление натурального и искусственного камня к несущему каркасу НВФ осуществляется посредством установки камня с предварительно подготовленными продольными горизонтальными пропилами на горизонтальные направляющие.

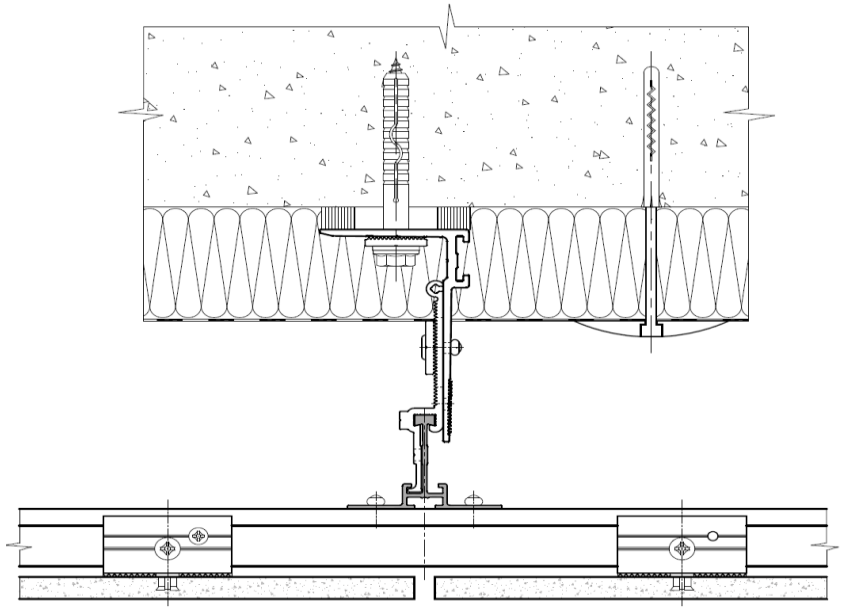



Система навесных вентилируемых фасадов
ALT 150 ТКГ

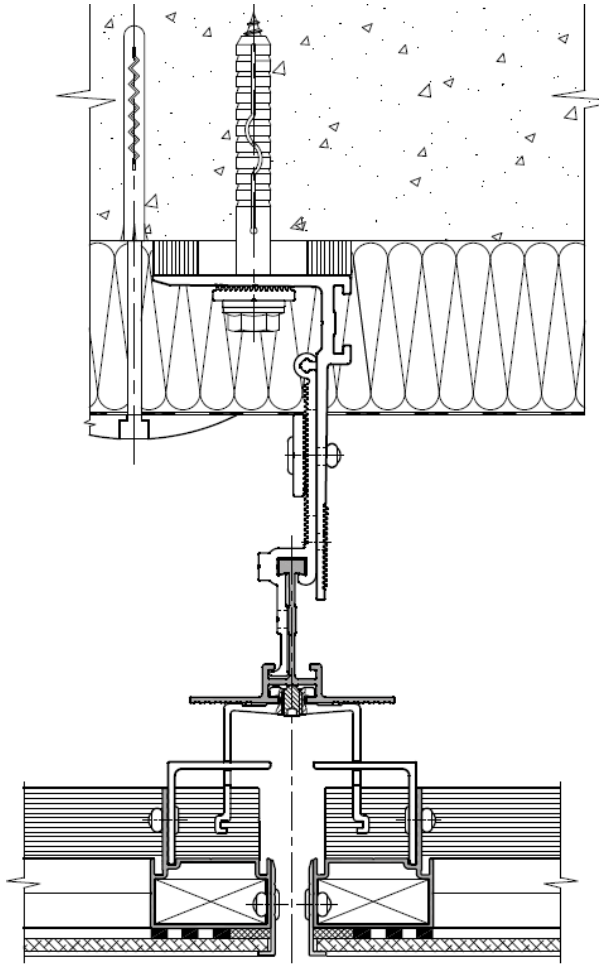

Решение ориентировано на премиальный сегмент строительства и позволяет крепить к несущей конструкции НВФ широкоформатные плиты тонкого керамогранита и стекло.

Два способа крепления:

1-й - вклейка облицовки в алюминиевую рамку и последующая навеска на вертикальный несущий каркас НВФ;

2-й - протяженное крепление облицовки к несущему каркасу НВФ при помощи горизонтальных прижимных планок.



Преимущества системы навесных вентилируемых фасадов ALT 150

Преимущества системы **ALT 150**

- Простота сборки, низкая трудоемкость
- Долгий срок службы – более 50 лет
- Многообразие типов и видов применяемых облицовочных материалов
- Системная интеграция со светопрозрачными конструкциями
- Возможность реализации фасадов со сложными архитектурными формами
- Полный комплект сертификатов и протоколов испытания



Преимущества фасадов **ALUTECH**

Герметичность

- ✓ комфортный микроклимат в помещении без перепадов температур и влажности
- ✓ отсутствие продувания
- ✓ отсутствие протечек и, как следствие, риска образования грибка, плесени и прочее
- ✓ исключение проникновения с улицы пыли, газов и вредных соединений

Звукоизоляция

- ✓ защита от проникновения звуков с улицы, и как следствие, комфорт в помещении
- ✓ исключение передачи вибрации и шума между соседними помещениями
- ✓ поддержание оптимального уровня шума для комфорта и спокойного сна жильцов многоэтажных домов

Дизайн

- ✓ широкий выбор по оформлению фасада
- ✓ персонализированные решения под проект
- ✓ ассортимент для любых архитектурных задач
- ✓ создание уникальных рисунков на здании
- ✓ безупречный внешний вид фасада снаружи и изнутри помещения

Водоотвод и вентиляция

- ✓ исключение попадания влаги внутрь помещения
- ✓ продуманная система отвода влаги
- ✓ эстетический внешний вид видимых элементов конструкции
- ✓ простая установка и замена комплектующих в случае ремонта

Преимущества фасадов ALUTECH
Долговечность

50 лет

Только **первичный алюминий**: гарантированное качество сплава, коррозионная стойкость.

Полимерная окраска в любой цвет по стандарту Qualicoat Seaside устойчива к механическому воздействию и агрессивным средам.

Анодированное покрытие по стандарту покрытия Qualanod является надежным способом защиты сплава от коррозии.

Долговечность уплотнителя EPDM для фасадных конструкций составляет не менее 50 лет.

Коррозионная стойкость и долговечность материалов опор – не менее 50 лет.

Использование системной метизной продукции из **нержавеющей стали** исключает образование очагов гальванической коррозии.

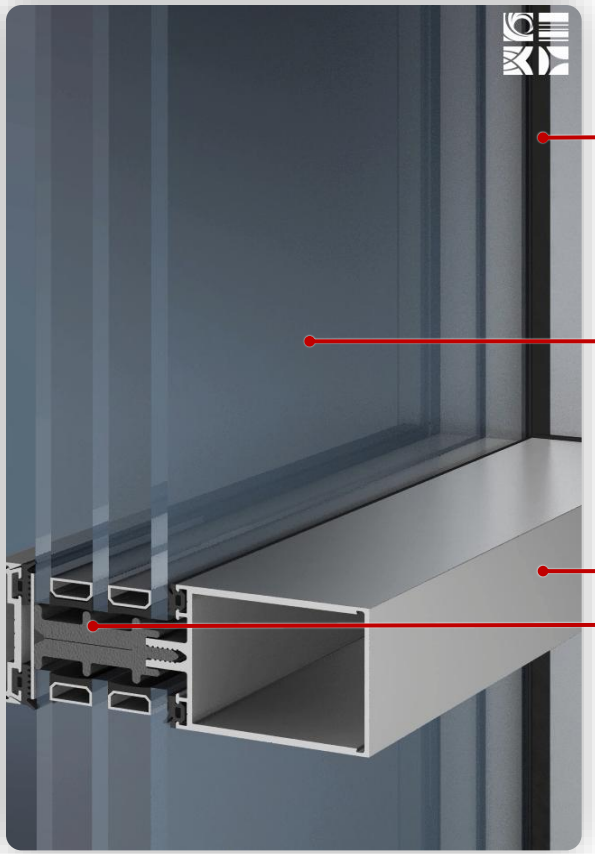



Благодарим за внимание!

Заяц Антон

Руководитель проектов ОРА СООО «АлюминТехно»
Фасадные системы

+375 29 606 06 29 | zayats@alt.by